Séries 7520 - Vannes 3-Pieces, Passage Intégral

Connexions taraudées, 1/4" - 1/2": 207 bar, 3/4"-1": 138 bar, Tirants encapsulés
Plan de Pose ISO 5211 pour implantation direct actionneur

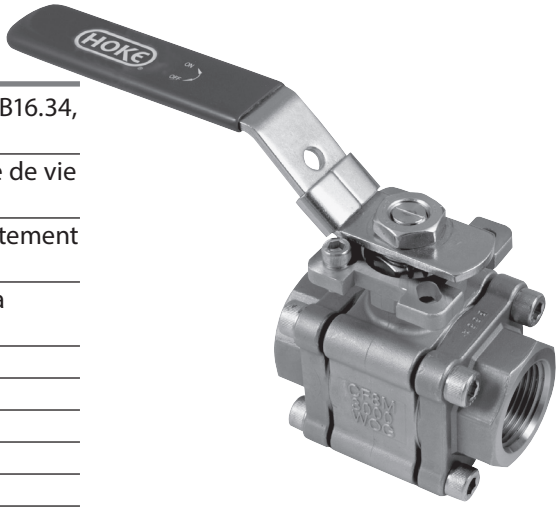

Caractéristiques

- Construction renforcée entièrement conforme à ASME/ANSI B16.34, tenue 207 bar ou 138 bar maxi selon taille.
- Les tirants sont encapsulés, cette protection allonge la durée de vie de la vanne.
- Presse-étoupe de conception dynamique, pour un auto-ajustement de la compression sur sa garniture.
- Trou usiné dans la base du boisseau pour une égalisation de la pression dans la cavité interne de la vanne.
- Tige anti-éjection.
- Sièges d'équilibrage de pression.
- Conception de base conforme à ANSI B16.34.
- Test selon API 598.
- Connexions NPT en usinage trés haute précision.
- Estampillage du corps: Marque & Désignation.
- Poignée ovale en option **(livrée non montée).**

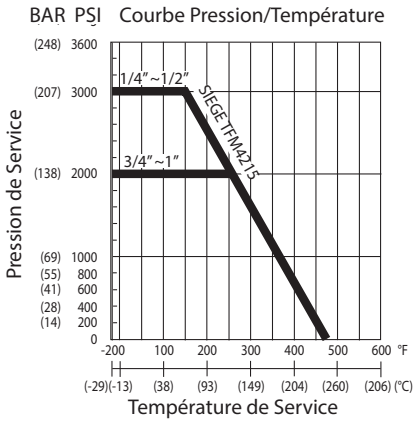

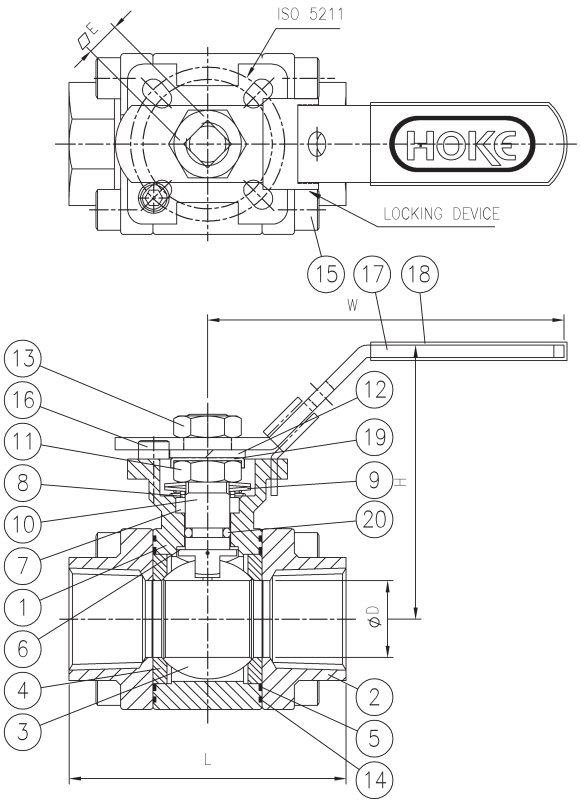

Nomenclature Matériaux

	PIÈCES	7520F (X)Y
1	Corps	ASTM A351-CF8M/316
2	Extrémité	ASTM A351-CF8M/316
3	Boisseau	ASTM A351-CF8M/316
4	Siège	TFM4215
5	Joint	PTFE
6	Bague de butée	PTFE
7	Garniture de Tige	Graphite
8	Presse-Etoupe	Inox 304
9	Rondelle Belleville	Inox 301
10	Tige	ASTM A276-316
11	Ecrou de Presse-Etoupe	Inox 304
12	Bague ressort	Inox 304
13	Ecrou de Poignée	Inox 304
14	Joint	Graphite
15	Tirant	Inox 304
16	Vis d'Arrêt	Inox 304
17	Poignée	Inox 304
18	Jaquette de Poignée	PVC
19	Sécurité d'écrou	Inox 304
20	O-Ring	Viton

Comment Commander:

RÉFÉRENCE PRODUIT	TAILLE	ØD	L	E	H	W	ISO 5211	OPTION POIGNÉE OVALE
7520F4Y	1/4"	10,9mm	66,6mm	8,89mm	68mm	135mm	F03-F04	7520F4Y-OH
7520F6Y	3/8"	12,4mm	66,6mm	8,89mm	68mm	135mm	F03-F04	7520F6Y-OH
7520F8Y	1/2"	15mm	70,1mm	8,89mm	68mm	135mm	F03-F04	7520F8Y-OH
7520F12Y	3/4"	20mm	80mm	8,89mm	70,6mm	135mm	F03-F04	7520F12Y-OH
7520F16Y	1"	25,4mm	89,9mm	10,9mm	88,9mm	165mm	F04-F05	7520F16Y-OH

Séries 7520 - Vannes 3-Pieces, Passage Intégral

Connexions GYROLOK®, 1/4" - 1/2": 207 bar, 3/4"-1": 138 bar, Tirants encapsulés
Plan de Pose ISO 5211 pour implantation directe d'un actionneur

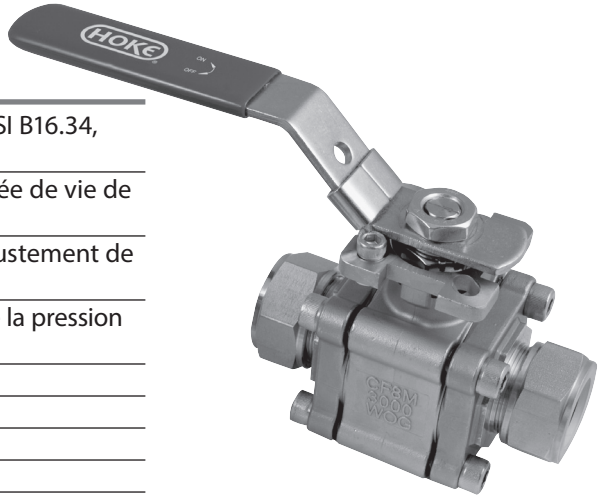

Caractéristiques

- Construction renforcée entièrement conforme à ASME/ANSI B16.34, tenue 207 bar ou 138 bar maxi selon taille.
- Les tirants sont encapsulés, cette protection allonge la durée de vie de la vanne.
- Presse-étoupe de conception dynamique, pour un auto-ajustement de la compression de sa garniture.
- Trou usiné dans la base du boisseau pour une égalisation de la pression dans la cavité interne de la vanne.
- Tige anti-éjection.
- Sièges d'équilibrage de pression.
- Conception de base conforme à ANSI B16.34.
- Test selon API 598.
- Connexions GYROLOK® directes.
- Estampillage du corps: Marque & Désignation.
- Poignée ovale en option **(livrée non montée).**

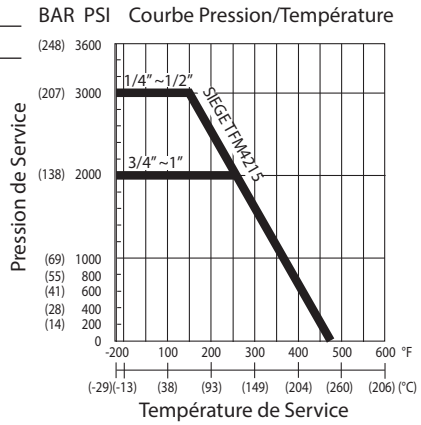

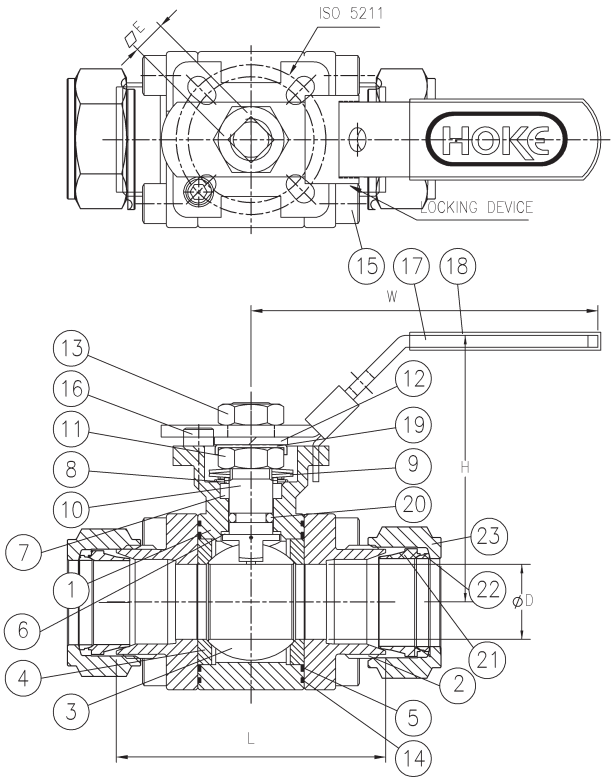

Nomenclature Matériaux

	PIÈCES	7520F (X)Y
1	Corps	ASTM A351-CF8M/316
2	Extrémité	ASTM A351-CF8M/316
3	Boisseau	ASTM A351-CF8M/316
4	Siège	TFM4215
5	Joint	PTFE
6	Bague de butée	PTFE
7	Garniture de Tige	Graphite
8	Presse-Etoupe	Inox 304
9	Rondelle Belleville	Inox 301
10	Tige	ASTM A276-316
11	Ecrou de Presse-Etoupe	Inox 304
12	Bague ressort	Inox 304
13	Ecrou de Poignée	Inox 304
14	Joint	Graphite
15	Tirant	Inox 304
16	Vis d'Arrêt	Inox 304
17	Poignée	Inox 304
18	Jaquette de Poignée	PVC
19	Sécurité d'écrou	Inox 304
20	O-Ring	Viton

Comment Commander:

RÉFÉRENCE PRODUIT	TAILLE	ØD	L	E	H	W	ISO 5211	OPTION POIGNÉE OVALE
7520G4Y	1/4"	10,9mm	66,5mm	8,9mm	68,1mm	135mm	F03-F04	7520G4Y-OH
7520G6Y	3/8"	12,4mm	66,5mm	8,9mm	68,1mm	135mm	F03-F04	7520G6Y-OH
7520G8Y	1/2"	15mm	70,1mm	8,9mm	68,1mm	135mm	F03-F04	7520G8Y-OH
7520G12Y	3/4"	20mm	80mm	8,9mm	70,6mm	135mm	F03-F04	7520G12Y-OH
7520G16Y	1"	25,4mm	90mm	10,9mm	88,9mm	165mm	F04-F05	7520G16Y-OH