SG111 & SS112
Corps de Filtre en Té

Matériaux	**316L & Verre Pyrex**
Pression	**7 & 10 bar**
Raccordements	**1/8" ou 1/4"**
Élément Filtrant	**12.32.□**

Les corps de filtre séries SG111 et SS112 sont proposés en tailles de raccordement 1/8" et 1/4", pour service basse pression. Pour les utilisations au-delà de 10 bar, opter pour les séries SS117.

Les corps sont en inox 316L, avec une cuve en Pyrex ou en inox. La cuve en Pyrex est dotée d'une grille de protection métallique, externe, non représentée ici.

Les corps standards sont à raccordements NPT et joint Viton. Des raccordements BSPP et BSPT, ainsi que d'autres matériaux de joints sont disponibles en option.

Ces corps ne comprennent aucune soudure et sont conformes à NACE MR-01-75, ils sont classés SEP selon la DESP 97/23/CE.

Ces corps de filtre sont aussi disponibles en d'autres matériaux de construction, tels que Hastelloy, Monel, Titane, etc.

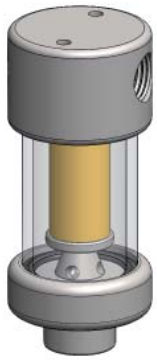

Grille métallique de protection, non représentée

Spécifications Techniques

Modèle de corps	**SG111.111**	**SG111.211**	**SG111.221**	**SS112.111**	**SS112.211**	**SS112.221**
Raccordements	1/8" NPT	1/4" NPT	1/4" NPT	1/8" NPT	1/4" NPT	1/4" NPT
Purge	1/8" NPT	1/8" NPT	1/4" NPT	1/8" NPT	1/8" NPT	1/4" NPT
Pression Maximale, bar (1)	7	7	7	10	10	10
Température Maximale, °C (2)	100	100	100	200	200	200
Matériaux de Construction (3)						
Tête & Internes	316L	316L	316L	316L	316L	316L
Cuve	Pyrex	Pyrex	Pyrex	316L	316L	316L
Joints (4)	Viton	Viton	Viton	Viton	Viton	Viton
Codification Élément Filtrant (5)	12.32.□	12.32.□	12.32.□	12.32.□	12.32.□	12.32.□
Codification Cartouche d'Adsorption (6)	12.32.AD□	12.32.AD□	12.32.AD□	12.32.AD□	12.32.AD□	12.32.AD□
Principales Dimensions en mm						
Diamètre	40	40	40	40	40	40
Hauteur	93	93	93	93	93	93
Volume, cc	25	25	25	25	25	25
Poids, kg	0.4	0.4	0.4	0.4	0.4	0.4
Accessoires						
Grille de renfort de l'élément filtrant	SCSS11	SCSS11	SCSS11	SCSS11	SCSS11	SCSS11
Equerre de montage	MBSS11	MBSS11	MBSS11	MBSS11	MBSS11	MBSS11

Notes

(1) Au-delà de 200°C, la pression maxi de service est réduite. Nous consulter pour connaître la pression maxi de service à une valeur de température donnée (pas pour types SG)

(2) Température maximale pour versions avec joints std. Pour températures jusqu'à 324°C, utiliser des joints Chemraz

(3) Abréviations matériaux: 316L = Inox 316L

(4) Suffixe à ajouter pour autres matériaux des joints: PTFE = .T, Chemraz = .C, Nitrile = N, Kalrez = .K, EPDM = .E, Silicone = .S, (exemple SG111.221.T)

(5) Remplacer le □ par le grade d'élément filtrant souhaité: exemples 12.32.5CK, 12.32.S20V ou 12.32.T20

(6) Remplacer le □ par le type souhaité, exemple 12.32.AD01

SS117
Corps de Filtre en Té

Matériaux	**Inox 316L**
Pression	**350 bar**
Raccordements	**1/8" ou 1/4"**
Élément Filtrant	**12.32.□**

Les corps de filtre séries SS117 sont proposés en tailles de raccordement 1/8" et 1/4", pour applications où le temps de réponse est critique. Lorsque le débit ou les niveaux de contamination sont plus élevés, opter pour les séries SS127.

Versions plus haute pression disponibles, voir séries SS119 pour utilisations jusqu'à 700 bar.

Les corps standards sont à raccordements NPT et joint Viton. Des raccordements BSPP et BSPT, ainsi que d'autres matériaux de joint sont disponibles en option.

Ces corps ne comprennent aucune soudure et sont conformes à NACE MR-01-75, ils possèdent le marquage CE en conformité à la DESP 97/23/EC.

Ces corps de filtre sont aussi disponibles en d'autres matériaux de construction, tels que Hastelloy, Monel, Titane, etc.

Spécifications Techniques

Modèle de corps	**SS117.101**	**SS117.111**	**SS117.201**	**SS117.221**
Raccordements	1/8" NPT	1/8" NPT	1/4" NPT	1/4" NPT
Purge	Sans	1/8" NPT	Sans	1/4" NPT
Pression Maximale, bar (1)	350	350	350	350
Température Maximale, °C (2)	200	200	200	200
Matériaux de Construction (3)				
Tête, Cuve et Internes	316L	316L	316L	316L
Joint (4)	Viton	Viton	Viton	Viton
Codification Élément Filtrant (5)	12.32.□	12.32.□	12.32.□	12.32.□
Codification Cartouche d'Adsorption (6)	12.32.AS□	12.32.AS□	12.32.AS□	12.32.AS□
Principales Dimensions en mm				
Diamètre	36	36	36	36
Hauteur	78.5	78.5	78.5	78.5
Volume, cc	25	25	25	25
Poids, kg	0.38	0.38	0.38	0.38
Accessoires				
Grille de renfort de l'élément filtrant	SCSS11	SCSS11	SCSS11	SCSS11
Equerre de montage	MBSS11	MBSS11	MBSS11	MBSS11

Notes

(1) Au-delà de 200°C, la pression maxi de service est réduite. Nous consulter pour connaître la pression maxi de service à une valeur de température donnée

(2) Température maximale 200°C avec joint std. Pour températures jusqu'à 324°C, utiliser un joint Chemraz

(3) Abréviations matériaux: 316L = Inox 316L

(4) Suffixe à ajouter pour autres matériaux de joint: PTFE = .T, Chemraz = .C, Nitrile = N, Kalrez = .K, EPDM = .E, Silicone = .S - (exemple SS117.221.T)

(5) Remplacer le □ par le grade d'élément filtrant souhaité: exemples 12.32.5CK, 12.32.S20V ou 12.32.T20

(6) Remplacer le □ par le type souhaité, exemple 12.32.AS01

SV117

Corps de Filtre renversé: Coalesceur

Matériaux	**Inox 316L**
Pression	**350 bar**
Raccordements	**1/8" ou 1/4"**
Élément Filtrant	**12.32.□**

Les corps de filtre séries SV117 sont proposés en tailles de raccordement 1/8" & 1/4", pour fonction coalesceur. Les corps sont conçus de sorte que les raccordements et la purge sont tous usinés au niveau de la tête. Il n'est donc pas nécessaire de déconnecter la purge pour remplacer l'élément filtrant, et l'élément filtrant reste vertical: c'est l'orientation idéale pour une filtration coalescente.

Les corps standards sont à raccordements NPT et joint Viton. Des raccordements BSPP et BSPT, ainsi que d'autres matériaux de joint sont disponibles en option.

Ces corps ne comprennent aucune soudure et sont conformes à NACE MR-01-75, ils possèdent le marquage CE en conformité à la DESP 97/23/EC.

Ces corps de filtre sont aussi disponibles en d'autres matériaux de construction, tels que Hastelloy, Monel, Titane, etc.

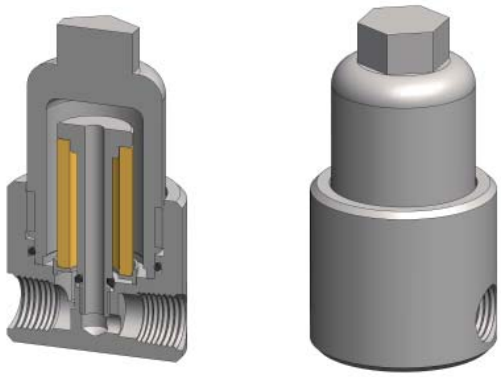

Spécifications Techniques

Modèle de corps	**SV117.111**	**SV117.221**
Raccordements	1/8" NPT	1/4" NPT
Purge	1/8" NPT	1/4" NPT
Pression Maximale, bar (1)	350	350
Température Maximale, °C (2)	200	200
Matériaux de Construction (3)		
Tête, Cuve et Internes	316L	316L
Joint (4)	Viton	Viton
Codification Élément Filtrant (5)	12.32.□	12.32.□
Principales Dimensions en mm		
Diamètre	44	44
Hauteur	80.5	80.5
Volume, cc	25	25
Poids, kg	0.55	0.55
Accessoires		
Equerre de montage	MBSV117	MBSV117

Notes

(1) Au-delà de 200°C, la pression maxi de service est réduite. Nous consulter pour connaître la pression maxi de service à une valeur de température donnée

(2) Température maximale 200°C avec joint std. Pour températures jusqu'à 324°C, utiliser un joint Chemraz

(3) Abréviations matériaux: 316L = Inox 316L

(4) Suffixe à ajouter pour autres matériaux de joint: Chemraz = .C, Nitrile = N, Kalrez = .K, EPDM = .E, Silicone = .S, (exemple SV117.221.E)

(5) Remplacer le □ par le grade d'élément filtrant souhaité: exemple 12.32.5CK

SS119
Corps de Filtre en Té

Matériaux	**Inox 316L**
Pression	**700 bar**
Raccordements	**1/8" ou 1/4"**
Élément Filtrant	**12.32.□**

Les corps de filtre séries SS119 sont proposés en tailles de raccordement 1/8" et 1/4", pour applications jusqu'à 700 bar, où le temps de réponse est critique. Lorsque le débit ou les niveaux de contamination sont plus élevés, ou s'il est nécessaire d'allonger les intervalles de remplacement de l'élément filtrant, opter pour les séries SS129. Pour les utilisations jusqu'à 240 bar, opter pour les séries SS117.

Les corps standards sont à raccordements NPT et joint Viton. Des raccordements BSPP et BSPT, ainsi que d'autres matériaux de joint sont disponibles en option.

Ces corps ne comprennent aucune soudure et sont conformes à NACE MR-01-75, ils possèdent le marquage CE en conformité à la DESP 97/23/EC.

Ces corps de filtre sont aussi disponibles en d'autres matériaux de construction, tels que Hastelloy, Monel, Titane, etc.

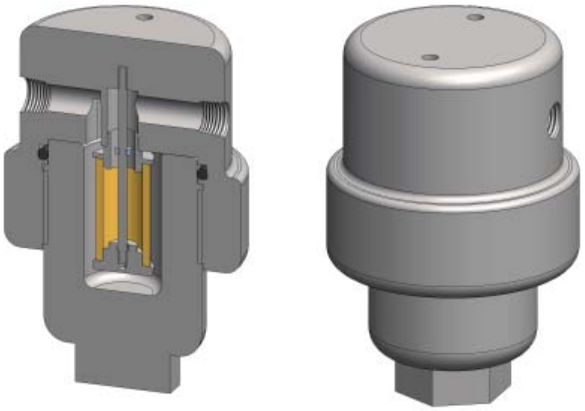

Spécifications Techniques

Modèle de corps	**SS119.101**	**SS119.111**	**SS119.201**	**SS119.221**
Raccordements	1/8" NPT	1/8" NPT	1/4" NPT	1/4" NPT
Purge	Sans	1/8" NPT	Sans	1/4" NPT
Pression Maximale, bar (1)	700	700	700	700
Température Maximale, °C (2)	200	200	200	200
Matériaux de Construction (3)				
Tête, Cuve et Internes	316L	316L	316L	316L
Joint (4)	Viton	Viton	Viton	Viton
Codification Élément Filtrant (5)	12.32.□	12.32.□	12.32.□	12.32.□
Codification Cartouche d'Adsorption (6)	12.32.AS□	12.32.AS□	12.32.AS□	12.32.AS□
Principales Dimensions en mm				
Diamètre	65	65	65	65
Hauteur	110	110	110	110
Volume, cc	30	30	30	30
Poids, kg	2.4	2.4	2.4	2.4
Accessoires				
Grille de renfort de l'élément filtrant	SCSS11	SCSS11	SCSS11	SCSS11
Equerre de montage	MBSS21	MBSS21	MBSS21	MBSS21

Notes

(1) Au-delà de 200°C, la pression maxi de service est réduite. Nous consulter pour connaître la pression maxi de service à une valeur de température donnée

(2) Température maximale 200°C avec joint std. Pour températures jusqu'à 324°C, utiliser un joint Chemraz

(3) Abréviations matériaux: 316L = Inox 316L

(4) Suffixe à ajouter pour autres matériaux de joint: PTFE = .T, Chemraz = .C, Nitrile = N, Kalrez = .K, EPDM = .E, Silicone = .S - (exemple SS119.221.T)

(5) Remplacer le □ par le grade d'élément filtrant souhaité: exemples 12.32.5CK, 12.32.S20V ou 12.32.T20

(6) Remplacer le □ par le type souhaité, exemple 12.32.AS01

SG121 & SS122
Corps de Filtre en Té

Matériaux	**316L & Verre Pyrex**
Pression	**7 ou 10 bar**
Raccordements	**1/8" ou 1/4"**
Élément Filtrant	**12.57.□**

Les corps de filtre séries SG121 et SS122 sont proposés en tailles de raccordement 1/8" et 1/4", pour service basse pression. Pour les utilisations au-delà de 10 bar, opter pour les séries SS127.

Les corps sont en inox 316L, avec une cuve en Pyrex ou en inox. La cuve en Pyrex est dotée d'une grille de protection métallique, externe, non représentée ici.

Les corps standards sont à raccordements NPT et joint Viton. Des raccordements BSPP et BSPT, ainsi que d'autres matériaux de joints sont disponibles en option.

Ces corps ne comprennent aucune soudure et sont conformes à NACE MR-01-75, ils sont classés SEP selon la DESP 97/23/CE.

Ces corps de filtre sont aussi disponibles en d'autres matériaux de construction, tels que Hastelloy, Monel, Titane, etc.

Grille métallique de protection, non représentée

Spécifications Techniques

Modèle de corps	**SG121.111**	**SG121.211**	**SG121.221**	**SS122.111**	**SS122.211**	**SS122.221**
Raccordements	1/8" NPT	1/4" NPT	1/4" NPT	1/8" NPT	1/4" NPT	1/4" NPT
Purge	1/8" NPT	1/8" NPT	1/4" NPT	1/8" NPT	1/8" NPT	1/4" NPT
Pression Maximale, bar (1)	7	7	7	10	10	10
Température Maximale, °C (2)	100	100	100	200	200	200
Matériaux de Construction (3)						
Tête & Internes	316L	316L	316L	316L	316L	316L
Cuve	Pyrex	Pyrex	Pyrex	316L	316L	316L
Joints (4)	Viton	Viton	Viton	Viton	Viton	Viton
Codification Élément Filtrant (5)	12.57.□	12.57.□	12.57.□	12.57.□	12.57.□	12.57.□
Codification Cartouche d'Adsorption (6)	12.57.AD□	12.57.AD□	12.57.AD□	12.57.AD□	12.57.AD□	12.57.AD□
Principales Dimensions en mm						
Diamètre	40	40	40	40	40	40
Hauteur	118.5	118.5	118.5	118.5	118.5	118.5
Volume, cc	45	45	45	45	45	45
Poids, kg	0.4	0.4	0.4	0.4	0.4	0.4
Accessoires						
Grille de renfort de l'élément filtrant	SCSS12	SCSS12	SCSS12	SCSS12	SCSS12	SCSS12
Equerre de montage	MBSS11	MBSS11	MBSS11	MBSS11	MBSS11	MBSS11

Notes

(1) Au-delà de 200°C, la pression maxi de service est réduite. Nous consulter pour connaître la pression maxi de service à une valeur de température donnée (séries SG non concernées)

(2) Température maximale pour versions avec joints std. Pour températures jusqu'à 324°C, utiliser des joints Chemraz

(3) Abréviations matériaux: 316L = Inox 316L

(4) Suffixe à ajouter pour autres matériaux des joints: PTFE = .T, Chemraz = .C, Nitrile = N, Kalrez = .K, EPDM = .E, Silicone = .S - (exemple SG121.221.T)

(5) Remplacer le □ par le grade d'élément filtrant souhaité: exemples 12.57.5CK, 12.57.S20V ou 12.57.T20

(6) Remplacer le □ par le type souhaité, exemple 12.57.AD01

SS127
Corps de Filtre en Té

Matériaux	**Inox 316L**
Pression	**350 bar**
Raccordements	**1/8" ou 1/4"**
Élément Filtrant	**12.57.□**

Les corps de filtre séries SS127 sont proposés en tailles de raccordement 1/8" et 1/4", pour applications où le temps de réponse est critique. Pour les utilisations en plus haute pression, opter pour les séries SS129, utilisables jusqu'à 700 bar.

Les corps standards sont à raccordements NPT et joint Viton. Des raccordements BSPP et BSPT, ainsi que d'autres matériaux de joint sont disponibles en option.

Ces corps ne comprennent aucune soudure et sont conformes à NACE MR-01-75, ils possèdent le marquage CE en conformité à la DESP 97/23/EC.

Ces corps de filtre sont aussi disponibles en d'autres matériaux de construction, tels que Hastelloy, Monel, Titane, etc.

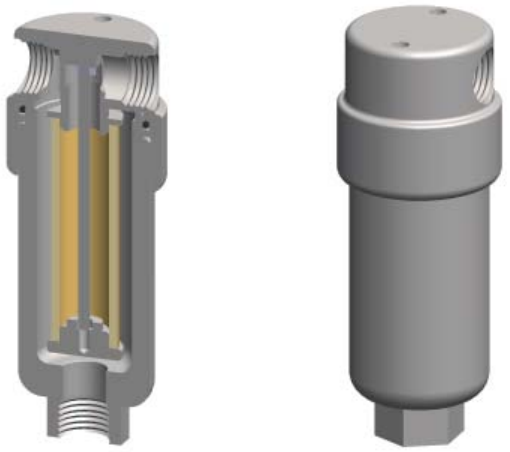

Spécifications Techniques

Modèle de corps	**SS127.101**	**SS127.111**	**SS127.201**	**SS127.221**
Raccordements	1/8" NPT	1/8" NPT	1/4" NPT	1/4" NPT
Purge	Sans	1/8" NPT	Sans	1/4" NPT
Pression Maximale, bar (1)	350	350	350	350
Température Maximale, °C (2)	200	200	200	200
Matériaux de Construction (3)				
Tête, Cuve et Internes	316L	316L	316L	316L
Joint (4)	Viton	Viton	Viton	Viton
Codification Élément Filtrant (5)	12.57.□	12.57.□	12.57.□	12.57.□
Codification Cartouche d'Adsorption (6)	12.57.AS□	12.57.AS□	12.57.AS□	12.57.AS□
Principales Dimensions en mm				
Diamètre	36	36	36	36
Hauteur	103.5	103.5	103.5	103.5
Volume, cc	35	35	35	35
Poids, kg	0.5	0.5	0.5	0.5
Accessoires				
Grille de renfort de l'élément filtrant	SCSS12	SCSS12	SCSS12	SCSS12
Equerre de montage	MBSS11	MBSS11	MBSS11	MBSS11

Notes

(1) Au-delà de 200°C, la pression maxi de service est réduite. Nous consulter pour connaître la pression maxi de service à une valeur de température donnée

(2) Température maximale 200°C avec joint std. Pour températures jusqu'à 324°C, utiliser un joint Chemraz

(3) Abréviations matériaux: 316L = Inox 316L

(4) Suffixe à ajouter pour autres matériaux de joint: PTFE = .T, Chemraz = .C, Nitrile = N, Kalrez = .K, EPDM = .E, Silicone = .S - (exemple SS127.221.T)

(5) Remplacer le □ par le grade d'élément filtrant souhaité: exemples 12.57.5CK, 12.57.S20V ou 12.57.T20

(6) Remplacer le □ par le type souhaité, exemple 12.57.AS01

SV127

Corps de Filtre renversé: Coalesceur

Matériaux	**Inox 316L**
Pression	**350 bar**
Raccordements	**1/8" ou 1/4"**
Élément Filtrant	**12.57.□**

Les corps de filtre séries SV127 sont proposés en tailles de raccordement 1/8" & 1/4", pour fonction coalesceur. Les corps sont conçus de sorte que les raccordements et la purge sont tous usinés au niveau de la tête. Il n'est donc pas nécessaire de déconnecter la purge pour remplacer l'élément filtrant, et l'élément filtrant reste vertical: c'est l'orientation idéale pour une filtration coalescente.

Les corps standards sont à raccordements NPT et joint Viton. Des raccordements BSPP et BSPT, ainsi que d'autres matériaux de joint sont disponibles en option.

Ces corps ne comprennent aucune soudure et sont conformes à NACE MR-01-75, ils possèdent le marquage CE en conformité à la DESP 97/23/EC.

Ces corps de filtre sont aussi disponibles en d'autres matériaux de construction, tels que Hastelloy, Monel, Titane, etc.

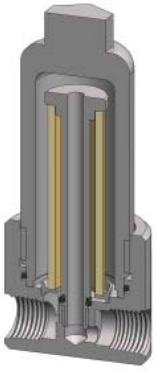

Spécifications Techniques

Modèle de corps	**SV127.111**	**SV127.221**
Raccordements	1/8" NPT	1/4" NPT
Purge	1/8" NPT	1/4" NPT
Pression Maximale, bar (1)	350	350
Température Maximale, °C (2)	200	200
Matériaux de Construction (3)		
Tête, Cuve et Internes	316L	316L
Joint (4)	Viton	Viton
Codification Élément Filtrant (5)	12.57.□	12.57.□
Principales Dimensions en mm		
Diamètre	44	44
Hauteur	105.5	105.5
Volume, cc	25	25
Poids, kg	0.65	0.65
Accessoires		
Equerre de montage	MBSV117	MBSV117

Notes

(1) Au-delà de 200°C, la pression maxi de service est réduite. Nous consulter pour connaître la pression maxi de service à une valeur de température donnée

(2) Température maximale 200°C avec joint std. Pour températures jusqu'à 324°C, utiliser un joint Chemraz

(3) Abréviations matériaux: 316L = Inox 316L

(4) Suffixe à ajouter pour autres matériaux de joint: Chemraz = .C, Nitrile = N, Kalrez = .K, EPDM = .E, Silicone = .S, (exemple SV127.221.E)

(5) Remplacer le □ par le grade d'élément filtrant souhaité: exemple 12.57.5CK

SS129
Corps de Filtre en Té

Matériaux	**Inox 316L**
Pression	**700 bar**
Raccordements	**1/8" ou 1/4"**
Élément Filtrant	**12.57.□**

Les corps de filtre séries SS129 sont proposés en tailles de raccordement 1/8" et 1/4", pour applications jusqu'à 700 bar, là où le débit ou les niveaux de contamination sont élevés, ou s'il est nécessaire d'allonger les intervalles de remplacement de l'élément filtrant. Opter pour les séries SS119 pour les utilisations où le temps de réponse est critique. Si service inférieur à 340 bar, opter pour les séries SS127.

Les corps standards sont à raccordements NPT et joint Viton. Des raccordements BSPP et BSPT, ainsi que d'autres matériaux de joint sont disponibles en option.

Ces corps ne comprennent aucune soudure et sont conformes à NACE MR-01-75, ils possèdent le marquage CE en conformité à la DESP 97/23/EC.

Ces corps de filtre sont aussi disponibles en d'autres matériaux de construction, tels que Hastelloy, Monel, Titane, etc.

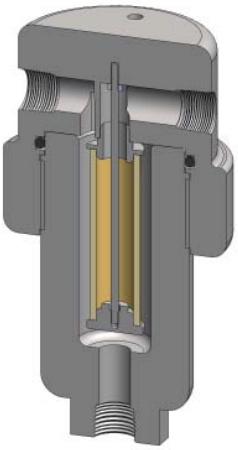

Spécifications Techniques

Modèle de corps	**SS129.101**	**SS129.111**	**SS129.201**	**SS129.221**
Raccordements	1/8" NPT	1/8" NPT	1/4" NPT	1/4" NPT
Purge	Sans	1/8" NPT	Sans	1/4" NPT
Pression Maximale, bar (1)	700	700	700	700
Température Maximale, °C (2)	200	200	200	200
Matériaux de Construction (3)				
Tête, Cuve et Internes	316L	316L	316L	316L
Joint (4)	Viton	Viton	Viton	Viton
Codification Élément Filtrant (5)	12.57.□	12.57.□	12.57.□	12.57.□
Codification Cartouche d'Adsorption (6)	12.57.AS□	12.57.AS□	12.57.AS□	12.57.AS□
Principales Dimensions en mm				
Diamètre	65	65	65	65
Hauteur	135	135	135	135
Volume, cc	40	40	40	40
Poids, kg	2.75	2.75	2.75	2.75
Accessoires				
Grille de renfort de l'élément filtrant	SCSS21	SCSS21	SCSS21	SCSS21
Equerre de montage	MBSS21	MBSS21	MBSS21	MBSS21

Notes

(1) Au-delà de 200°C, la pression maxi de service est réduite. Nous consulter pour connaître la pression maxi de service à une valeur de température donnée

(2) Température maximale 200°C avec joint std. Pour températures jusqu'à 324°C, utiliser un joint Chemraz

(3) Abréviations matériaux: 316L = Inox 316L

(4) Suffixe à ajouter pour autres matériaux de joint: PTFE = .T, Chemraz = .C, Nitrile = N, Kalrez = .K, EPDM = .E, Silicone = .S - (exemple SS129.221.T)

(5) Remplacer le □ par le grade d'élément filtrant souhaité: exemples 12.57.5CK, 12.57.S20V ou 12.57.T20

(6) Remplacer le □ par le type souhaité, exemple 12.57.AS01

SG211 & SS212
Corps de Filtre en Té

Matériaux	**316L & Verre Pyrex**
Pression	**7 & 10 bar**
Raccordements	**1/4" ou 1/2"**
Élément Filtrant	**25.64.□**

Les corps de filtre séries SG211 et SS212 sont proposés en tailles de raccordement 1/8" et 1/4", pour service basse pression. Pour les utilisations au-delà de 10 bar, opter pour les séries SS215.

Les corps sont en inox 316L, avec une cuve en Pyrex ou en inox. La cuve en Pyrex est dotée d'une grille de protection métallique, externe, non représentée ici.

Les corps standards sont à raccordements NPT et joint Viton. Des raccordements BSPP et BSPT, ainsi que d'autres matériaux de joints sont disponibles en option.

Ces corps ne comprennent aucune soudure et sont conformes à NACE MR-01-75, ils sont classés SEP selon la DESP 97/23/CE.

Ces corps de filtre sont aussi disponibles en d'autres matériaux de construction, tels que Hastelloy, Monel, Titane, etc.

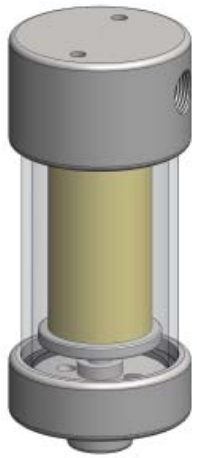

Grille métallique de protection, non représentée

Spécifications Techniques

Modèle de corps	**SG211.211**	**SG211.221**	**SG211.411**	**SG211.421**	**SS212.211**	**SS212.221**	**SS212.411**	**SS212.421**
Raccordements	1/4" NPT	1/4" NPT	1/2" NPT	1/2" NPT	1/4" NPT	1/4" NPT	1/2" NPT	1/2" NPT
Purge	1/8" NPT	1/4" NPT	1/8" NPT	1/4" NPT	1/8" NPT	1/4" NPT	1/8" NPT	1/4" NPT
Pression Maximale, bar (1)	7	7	7	7	10	10	10	10
Température Maximale, °C (2)	100	100	100	100	200	200	200	200
Matériaux de Construction (3)								
Tête et Internes	316L	316L	316L	316L	316L	316L	316L	316L
Cuve	Pyrex	Pyrex	Pyrex	Pyrex	316L	316L	316L	316L
Joints (4)	Viton	Viton	Viton	Viton	Viton	Viton	Viton	Viton
Codification Élément Filtrant (5)	25.64.□	25.64.□	25.64.□	25.64.□	25.64.□	25.64.□	25.64.□	25.64.□
Codification Cartouche d'Adsorption (6)	25.64.AD□	25.64.AD□	25.64.AD□	25.64.AD□	25.64.AD□	25.64.AD□	25.64.AD□	25.64.AD□
Principales Dimensions en mm								
Diamètre	56	56	56	56	56	56	56	56
Hauteur	132.5	132.5	132.5	132.5	132.5	132.5	132.5	132.5
Volume, cc	70	70	70	70	70	70	70	70
Poids, kg	1.1	1.1	1.1	1.1	1.2	1.2	1.2	1.2
Accessoires								
Grille de renfort de l'élément filtrant	SCSS21	SCSS21	SCSS21	SCSS21	SCSS21	SCSS21	SCSS21	SCSS21
Equerre de montage	MBSS21	MBSS21	MBSS21	MBSS21	MBSS21	MBSS21	MBSS21	MBSS21

Notes

(1) Au-delà de 200°C, la pression maxi de service est réduite. Nous consulter pour connaître la pression maxi de service à une valeur de température donnée (séries SG non concernées)

(2) Température maximale 200°C avec joint std. Pour températures jusqu'à 324°C, utiliser un joint Chemraz

(3) Abréviations matériaux: 316L = Inox 316L

(4) Suffixe à ajouter pour autres matériaux des joint:s PTFE = .T, Chemraz = .C, Nitrile = N, Kalrez = .K, EPDM = .E, Silicone = .S - (exemple SG211.221.T)

(5) Remplacer le □ par le grade d'élément filtrant souhaité: exemples 25.64.5CK, 25.64.S20V ou 25.64.T20

(6) Remplacer le □ par le type souhaité, exemple 25.64.AD01

SS215
Corps de Filtre en Té

Matériaux	**Inox 316L**
Pression	**100 bar**
Raccordements	**1/4" ou 1/2"**
Élément Filtrant	**25.64.□**

Les corps de filtre séries SS215 sont proposés en tailles de raccordement 1/4" et 1/2", pour applications jusqu'à 200 bar, où le temps de réponse est critique. Lorsque le débit ou les niveaux de contamination sont plus élevés, ou s'il est nécessaire d'allonger les intervalles de remplacement de l'élément filtrant, opter pour les séries SS235. Pour les utilisations au-delà de 100 bar, opter pour les séries SS216 et SS218.

Les corps standards sont à raccordements NPT et joint Viton. Des raccordements BSPP et BSPT, ainsi que d'autres matériaux de joint sont disponibles en option.

Ces corps ne comprennent aucune soudure et sont conformes à NACE MR-01-75, ils sont classés SEP selon la DESP 97/23/CE.

Ces corps de filtre sont aussi disponibles en d'autres matériaux de construction, tels que Hastelloy, Monel, Titane, etc.

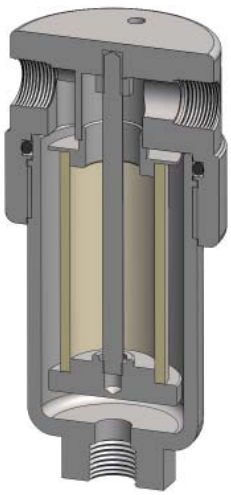

Spécifications Techniques

Modèle de corps	**SS215.201**	**SS215.221**	**SS215.401**	**SS215.421**	**SS215.441**
Raccordements	1/4" NPT	1/4" NPT	1/2" NPT	1/2" NPT	1/2" NPT
Purge	Sans	1/4" NPT	Sans	1/4" NPT	1/2" NPT
Pression Maximale, bar (1)	100	100	100	100	100
Température Maximale, °C (2)	200	200	200	200	200
Matériaux de Construction (3)					
Tête, Cuve et Internes	316L	316L	316L	316L	316L
Joint (4)	Viton	Viton	Viton	Viton	Viton
Codification Élément Filtrant (5)	25.64.□	25.64.□	25.64.□	25.64.□	25.64.□
Codification Cartouche d'Adsorption (6)	25.64.AD□	25.64.AD□	25.64.AD□	25.64.AD□	25.64.AD□
Principales Dimensions en mm					
Diamètre	60	60	60	60	60
Hauteur	128.5	128.5	128.5	128.5	128.5
Volume, cc	115	115	115	115	115
Poids, kg	1.45	1.45	1.45	1.45	1.45
Accessoires					
Grille de renfort de l'élément filtrant	SCSS21	SCSS21	SCSS21	SCSS21	SCSS21
Equerre de montage	MBSS21	MBSS21	MBSS21	MBSS21	MBSS21

Notes

(1) Au-delà de 200°C, la pression maxi de service est réduite. Nous consulter pour connaître la pression maxi de service à une valeur de température donnée

(2) Température maximale 200°C avec joint std. Pour températures jusqu'à 324°C, utiliser un joint Chemraz

(3) Abréviations matériaux: 316L = Inox 316L

(4) Suffixe à ajouter pour autres matériaux de joint: PTFE = .T, Chemraz = .C, Nitrile = N, Kalrez = .K, EPDM = .E, Silicone = .S - (exemple SS215.221.T)

(5) Remplacer le □ par le grade d'élément filtrant souhaité: exemples 25.64.5CK, 25.64.S20V ou 25.64.T20

(6) Remplacer le □ par le type souhaité, exemple 25.64.AD01

SiS215

Corps de Filtre en Té, avec DPI (Indicateur de Colmatage)

Matériaux	**Inox 316L**
Pression	**100 bar**
Raccordements	**1/4" ou 1/2"**
Élément Filtrant	**25.64.□**

Les corps de filtre séries SiS215, avec indicateur de colmatage (indicateur de pression différentielle - DPI), sont proposés en tailles de raccordement 1/4" et 1/2", pour applications jusqu'à 200 bar, où le temps de réponse est critique. Lorsque le débit ou les niveaux de contamination sont plus élevés, ou s'il est nécessaire d'allonger les intervalles de remplacement de l'élément filtrant, opter pour les séries SiS235. Pour les utilisations au delà de 100 bar, opter pour les séries SiS216 et SiS218.

Les corps standards sont à raccordements NPT et joint Viton. Des raccordements BSPP et BSPT, ainsi que d'autres matériaux de joints sont disponibles en option.

Ces corps ne comprennent aucune soudure et sont conformes à NACE MR-01-75, ils sont classés SEP selon la DESP 97/23/CE.

Ces corps de filtre sont aussi disponibles en d'autres matériaux de construction, tels que Hastelloy, Monel, Titane, etc.

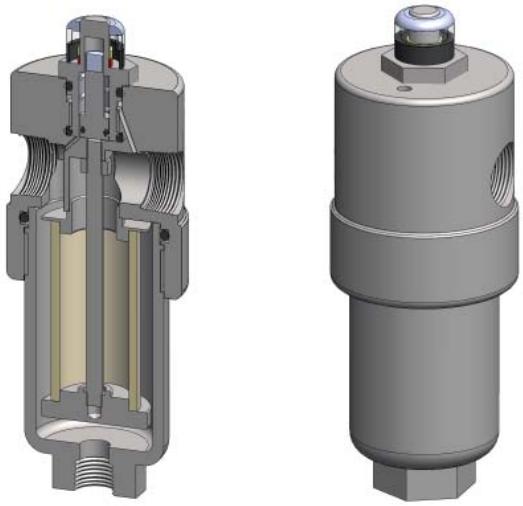

Spécifications Techniques

Modèle de corps	**SiS215.201**	**SiS215.221**	**SiS215.401**	**SiS215.421**	**SiS215.441**
Raccordements	1/4" NPT	1/4" NPT	1/2" NPT	1/2" NPT	1/2" NPT
Purge	Sans	1/4" NPT	Sans	1/4" NPT	1/2" NPT
Pression Maximale, bar (1)	100	100	100	100	100
Température Maximale, °C (2)	100	100	100	100	100
Matériaux de Construction (3)					
Tête, Cuve et Internes	316L	316L	316L	316L	316L
Joints (4)	Viton	Viton	Viton	Viton	Viton
Codification Élément Filtrant (5)	25.64.□	25.64.□	25.64.□	25.64.□	25.64.□
Codification Cartouche d'Adsorption (6)	25.64.AD□	25.64.AD□	25.64.AD□	25.64.AD□	25.64.AD□
Principales Dimensions en mm					
Diamètre	60	60	60	60	60
Hauteur	168	168	168	168	168
Volume, cc	115	115	115	115	115
Poids, kg	1.8	1.8	1.8	1.8	1.8
Accessoires					
Grille de renfort de l'élément filtrant	SCSS21	SCSS21	SCSS21	SCSS21	SCSS21
Equerre de montage	MBSiS21	MBSiS21	MBSiS21	MBSiS21	MBSiS21

Notes

(1) Température Maximale 100°C en raison de la présence de l'indicateur de colmatage, DPI

(2) Abréviations matériaux: 316L = Inox 316L

(3) Suffixe à ajouter pour autres matériaux des joints: Chemraz = .C, Nitrile = N, Kalrez = .K, EPDM = .E, Silicone = .S, (exemple SiS215.221.E)

(4) Remplacer le □ par le grade d'élément filtrant souhaité: exemples 25.64.5CK, 25.64.S20V ou 25.64.T20

(5) Remplacer le □ par le type souhaité, exemple 25.64.AD01

(6) Changer la référence série en SeS215 pour la version électrique de l'indicateur de colmatage DPI (indicateur de pression différentielle)

SV215

Corps de Filtre renversé: Coalesceur

Matériaux	**Inox 316L**
Pression	**100 bar**
Raccordements	**1/4" ou 1/2"**
Élément Filtrant	**25.65.□**

Les corps de filtre séries SV215 sont proposés en tailles de raccordement 1/4" & 1/2", pour fonction coalesceur. Les corps sont conçus de sorte que les raccordements et la purge sont tous usinés au niveau de la tête. Il n'est donc pas nécessaire de déconnecter la purge pour remplacer l'élément filtrant, et l'élément filtrant reste vertical: c'est l'orientation idéale pour une filtration coalescente.

Les corps standards sont à raccordements NPT et joint Viton. Des raccordements BSPP et BSPT, ainsi que d'autres matériaux de joint sont disponibles en option.

Ces corps ne comprennent aucune soudure et sont conformes à NACE MR-01-75, ils sont classés SEP selon la DESP 97/23/CE.

Ces corps de filtre sont aussi disponibles en d'autres matériaux de construction, tels que Hastelloy, Monel, Titane, etc.

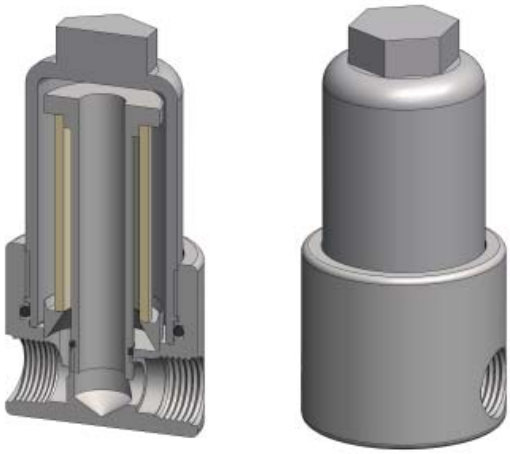

Spécifications Techniques

Modèle de corps	**SV215.221**	**SV215.421**
Raccordements	1/4" NPT	1/2" NPT
Purge	1/4" NPT	1/4" NPT
Pression Maximale, bar (1)	100	100
Température Maximale, °C (2)	200	200
Matériaux de Construction (3)		
Tête, Cuve et Internes	316L	316L
Joint (4)	Viton	Viton
Codification Élément Filtrant (5)	25.64.□	25.64.□
Principales Dimensions en mm		
Diamètre	63	63
Hauteur	128	128
Volume, cc	115	115
Poids, kg	1.65	1.65
Accessoires		
Equerre de montage	MBSV215	MBSV215

Notes

(1) Au-delà de 200°C, la pression maxi de service est réduite. Nous consulter pour connaître la pression maxi de service à une valeur de température donnée

(2) Température maximale 200°C avec joint std. Pour températures jusqu'à 324°C, utiliser un joint Chemraz

(3) Abréviations matériaux: 316L = Inox 316L

(4) Suffixe à ajouter pour autres matériaux de joint: Chemraz = .C, Nitrile = N, Kalrez = .K, EPDM = .E, Silicone = .S, (exemple SV215.221.E)

(5) Remplacer le □ par le grade d'élément filtrant souhaité: exemple 25.64.5CK

SS216
Corps de Filtre en Té

Matériaux	**Inox 316L**
Pression	**200 bar**
Raccordements	**1/4" ou 1/2"**
Élément Filtrant	**25.64.□**

Les corps de filtre séries SS216 sont proposés en tailles de raccordement 1/4" et 1/2", pour applications jusqu'à 200 bar, où le temps de réponse est critique. Lorsque le débit ou les niveaux de contamination sont plus élevés, ou s'il est nécessaire d'allonger les intervalles de remplacement de l'élément filtrant, opter pour les séries SS236. Pour les utilisations en dessous de 100 bar, opter pour les séries SS215, et séries SS218 jusqu'à 200 bar.

Les corps standards sont à raccordements NPT et joint Viton. Des raccordements BSPP et BSPT, ainsi que d'autres matériaux de joint sont disponibles en option.

Ces corps ne comprennent aucune soudure et sont conformes à NACE MR-01-75, ils possèdent le marquage CE en conformité à la DESP 97/23/EC.

Ces corps de filtre sont aussi disponibles en d'autres matériaux de construction, tels que Hastelloy, Monel, Titane, etc.

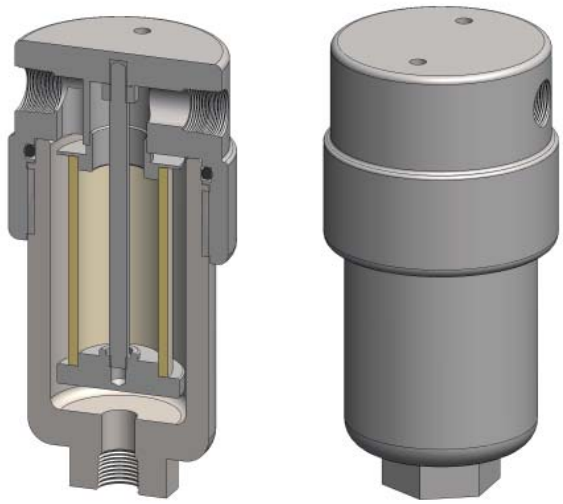

Spécifications Techniques

Modèle de corps	**SS216.201**	**SS216.221**	**SS216.401**	**SS216.421**	**SS216.441**
Raccordements	1/4" NPT	1/4" NPT	1/2" NPT	1/2" NPT	1/2" NPT
Purge	Sans	1/4" NPT	Sans	1/4" NPT	1/2" NPT
Pression Maximale, bar (1)	200	200	200	200	200
Température Maximale, °C (2)	200	200	200	200	200
Matériaux de Construction (3)					
Tête, Cuve et Internes	316L	316L	316L	316L	316L
Joint (4)	Viton	Viton	Viton	Viton	Viton
Codification Élément Filtrant (5)	25.64.□	25.64.□	25.64.□	25.64.□	25.64.□
Codification Cartouche d'Adsorption (6)	25.64.AD□	25.64.AD□	25.64.AD□	25.64.AD□	25.64.AD□
Principales Dimensions en mm					
Diamètre	64	64	64	64	64
Hauteur	134.5	134.5	134.5	134.5	134.5
Volume, cc	120	120	120	120	120
Poids, kg	2.1	2.1	2.1	2.1	2.1
Accessoires					
Grille de renfort d'élément filtrant	SCSS21	SCSS21	SCSS21	SCSS21	SCSS21
Equerre de montage	MBSS21	MBSS21	MBSS21	MBSS21	MBSS21

Notes

(1) Au-delà de 200°C, la pression maxi de service est réduite. Nous consulter pour connaître la pression maxi de service à une valeur de température donnée

(2) Température maximale 200°C avec joint std. Pour températures jusqu'à 324°C, utiliser un joint Chemraz

(3) Abréviations matériaux: 316L = Inox 316L

(4) Add suffix for other seal types, PTFE = .T, Chemraz = .C, Nitrile = N, Kalrez = .K, EPDM = .E, Silicone = .S, (e.g. SS216.221.T)

(5) Remplacer le □ par le grade d'élément filtrant souhaité: exemples 25.64.5CK, 25.64.S20V ou 25.64.T20

(6) Remplacer le □ par le type souhaité, exemple 25.64.AD01

SiS216

Corps de Filtre en Té, avec DPI (Indicateur de Colmatage)

Matériaux	**Inox 316L**
Pression	**200 bar**
Raccordements	**1/4" ou 1/2"**
Élément Filtrant	**25.64.□**

Les corps de filtre séries SiS216, avec indicateur de colmatage (indicateur de pression différentielle - DPI), sont proposés en tailles de raccordement 1/4" et 1/2", pour applications jusqu'à 200 bar, où le temps de réponse est critique. Lorsque le débit ou les niveaux de contamination sont plus élevés, ou s'il est nécessaire d'allonger les intervalles de remplacement de l'élément filtrant, opter pour les séries SiS236. Pour les utilisations en dessous de 100 bar, opter pour les séries SiS215; opter pour les séries SiS218 pour service jusqu'à 400 bar.

Les corps standards sont à raccordements NPT et joint Viton. Des raccordements BSPP et BSPT, ainsi que d'autres matériaux de joints sont disponibles en option.

Ces corps ne comprennent aucune soudure et sont conformes à NACE MR-01-75, ils possèdent le marquage CE en conformité à la DESP 97/23/EC.

Ces corps de filtre sont aussi disponibles en d'autres matériaux de construction, tels que Hastelloy, Monel, Titane, etc.

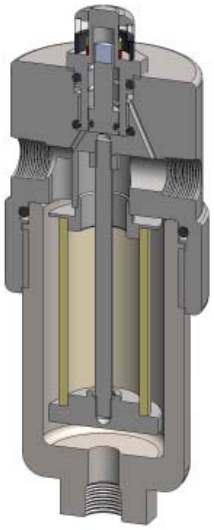

Spécifications Techniques

Modèle de corps (1)	**SiS216.201**	**SiS216.221**	**SiS216.401**	**SiS216.421**	**SiS216.441**
Raccordements	1/4" NPT	1/4" NPT	1/2" NPT	1/2" NPT	1/2" NPT
Purge	Sans	1/4" NPT	Sans	1/4" NPT	1/2" NPT
Pression Maximale, bar	200	200	200	200	200
Température Maximale, °C (2)	100	100	100	100	100
Matériaux de Construction (3)					
Tête, Cuve et Internes	316L	316L	316L	316L	316L
Aimant (4)	Néodymium	Néodymium	Néodymium	Néodymium	Néodymium
Capot	Acrylique	Acrylique	Acrylique	Acrylique	Acrylique
Joints (5)	Viton	Viton	Viton	Viton	Viton
Codification Élément Filtrant (6)	25.64.□	25.64.□	25.64.□	25.64.□	25.64.□
Principales Dimensions en mm					
Diamètre	64	64	64	64	64
Hauteur	173.5	173.5	173.5	173.5	173.5
Volume, cc	120	120	120	120	120
Poids, kg	2.6	2.6	2.6	2.6	2.6
Accessoires					
Grille de renfort d'élément filtrant	SCSS21	SCSS21	SCSS21	SCSS21	SCSS21
Equerre de montage	MBSiS21	MBSiS21	MBSiS21	MBSiS21	MBSiS21

Notes

(1) Changer la référence produit en S**e**S216 pour modèle à indicateur de colmatage DPI, version électrique

(2) Température Maximale 100°C en raison de la présence de l'indicateur de colmatage, DPI

(3) Abréviations matériaux: 316L = Inox 316L

(4) L'aimant est recouvert de Ni-Cu-Ni

(5) Suffixe à ajouter pour autres matériaux des joints: Chemraz = .C, Nitrile = N, Kalrez = .K, EPDM = .E, Silicone = .S, (exemple SiS216.201.E)

(6) Remplacer le □ par le grade d'élément filtrant souhaité: exemples 25.64.5CK, 25.64.S20V ou 25.64.T20

SS218
Corps de Filtre en Té

Matériaux	**Inox 316L**
Pression	**400 bar**
Raccordements	**1/4" ou 1/2"**
Élément Filtrant	**25.64.□**

Les corps de filtre séries SS218 sont proposés en tailles de raccordement 1/4" et 1/2", pour applications jusqu'à 400 bar, où le temps de réponse est critique. Lorsque le débit ou les niveaux de contamination sont plus élevés, ou s'il est nécessaire d'allonger les intervalles de remplacement de l'élément filtrant, opter pour les séries SS238. Pour les utilisations en dessous de 100 bar, opter pour les séries SS215 et séries SS216 jusqu'à 200 bar.

Les corps standards sont à raccordements NPT et joint Viton. Des raccordements BSPP et BSPT, ainsi que d'autres matériaux de joint sont disponibles en option.

Ces corps ne comprennent aucune soudure et sont conformes à NACE MR-01-75, ils possèdent le marquage CE en conformité à la DESP 97/23/EC.

Ces corps de filtre sont aussi disponibles en d'autres matériaux de construction, tels que Hastelloy, Monel, Titane, etc.

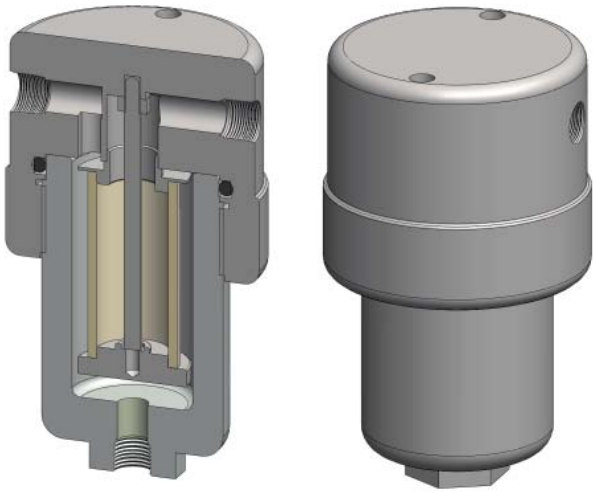

Spécifications Techniques

Modèle de corps	**SS218.201**	**SS218.221**	**SS218.401**	**SS218.421**	**SS218.441**
Raccordements	1/4" NPT	1/4" NPT	1/2" NPT	1/2" NPT	1/2" NPT
Purge	Sans	1/4" NPT	Sans	1/4" NPT	1/2" NPT
Pression Maximale, bar (1)	400	400	400	400	400
Température Maximale, °C (2)	200	200	200	200	200
Matériaux de Construction (3)					
Tête, Cuve et Internes	316L	316L	316L	316L	316L
Joint (4)	Viton	Viton	Viton	Viton	Viton
Codification Élément Filtrant (5)	25.64.□	25.64.□	25.64.□	25.64.□	25.64.□
Codification Cartouche d'Adsorption (6)	25.64.AD□	25.64.AD□	25.64.AD□	25.64.AD□	25.64.AD□
Principales Dimensions en mm					
Diamètre	85	85	85	85	85
Hauteur	147	147	147	147	147
Volume, cc	160	160	160	160	160
Poids, kg	2.55	2.55	2.55	2.55	2.55
Accessoires					
Grille de renfort d'élément filtrant	SCSS21	SCSS21	SCSS21	SCSS21	SCSS21
Equerre de montage	MBSS218	MBSS218	MBSS218	MBSS218	MBSS218

Notes

(1) Au-delà de 200°C, la pression maxi de service est réduite. Nous consulter pour connaître la pression maxi de service à une valeur de température donnée

(2) Température maximale 200°C avec joint std. Pour températures jusqu'à 324°C, utiliser un joint Chemraz

(3) Abréviations matériaux: 316L = Inox 316L

(4) Suffixe à ajouter pour autres matériaux de joint: Chemraz = .C, Nitrile = N, Kalrez = .K, EPDM = .E, Silicone = .S - (exemple SS218.221.T)

(5) Remplacer le □ par le grade d'élément filtrant souhaité: exemples 25.64.5CK, 25.64.S20V ou 25.64.T20

(6) Remplacer le □ par le type souhaité, exemple 25.64.AD01

SiS218

Corps de Filtre en Té, avec DPI (Indicateur de Colmatage)

Matériaux	**Inox 316L**
Pression	**400 bar**
Raccordements	**1/4" ou 1/2"**
Élément Filtrant	**25.64.□**

Les corps de filtre séries SiS218, avec indicateur de colmatage (indicateur de pression différentielle - DPI), sont proposés en tailles de raccordement 1/4" et 1/2", pour applications jusqu'à 400 bar, où le temps de réponse est critique. Lorsque le débit ou les niveaux de contamination sont plus élevés, ou s'il est nécessaire d'allonger les intervalles de remplacement de l'élément filtrant, opter pour les séries SiS238. Pour les utilisations en dessous de 100 bar, opter pour les séries SiS215 et séries SiS216 jusqu'à 200 bar.

Les corps standards sont à raccordements NPT et joint Viton. Des raccordements BSPP et BSPT, ainsi que d'autres matériaux de joints sont disponibles en option.

Ces corps ne comprennent aucune soudure et sont conformes à NACE MR-01-75, ils possèdent le marquage CE en conformité à la DESP 97/23/EC.

Ces corps de filtre sont aussi disponibles en d'autres matériaux de construction, tels que Hastelloy, Monel, Titane, etc.

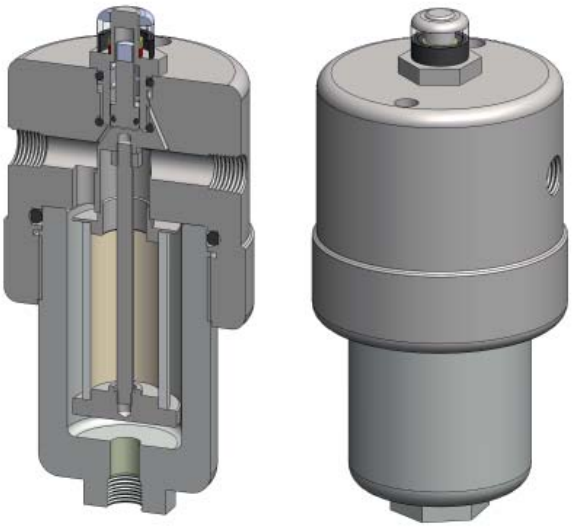

Spécifications Techniques

Modèle de corps (1)	**SiS218.201**	**SiS218.221**	**SiS218.401**	**SiS218.421**	**SiS218.441**
Raccordements	1/4" NPT	1/4" NPT	1/2" NPT	1/2" NPT	1/2" NPT
Purge	Sans	1/4" NPT	Sans	1/4" NPT	1/2" NPT
Pression Maximale, bar	400	400	400	400	400
Température Maximale, °C (2)	100	100	100	100	100
Matériaux de Construction (3)					
Tête, Cuve et Internes	316L	316L	316L	316L	316L
Aimant (4)	Néodymium	Néodymium	Néodymium	Néodymium	Néodymium
Capot	Acrylique	Acrylique	Acrylique	Acrylique	Acrylique
Joints (5)	Viton	Viton	Viton	Viton	Viton
Codification Élément Filtrant (6)	25.64.□	25.64.□	25.64.□	25.64.□	25.64.□
Principales Dimensions en mm					
Diamètre	85	85	85	85	85
Hauteur	180	180	180	180	180
Volume, cc	160	160	160	160	160
Poids, kg	4.7	4.7	4.7	4.7	4.7
Accessoires					
Grille de renfort d'élément filtrant	SCSS21	SCSS21	SCSS21	SCSS21	SCSS21
Equerre de montage	MBSiS218	MBSiS218	MBSiS218	MBSiS218	MBSiS218

Notes

(1) Changer la référence produit en S**e**S218 pour modèle à indicateur de colmatage DPI, version électrique

(2) Température Maximale 100°C en raison de la présence de l'indicateur de colmatage, DPI

(3) Abréviations matériaux: 316L = Inox 316L

(4) L'aimant est recouvert de Ni-Cu-Ni

(5) Suffixe à ajouter pour autres matériaux des joints: Chemraz = .C, Nitrile = N, Kalrez = .K, EPDM = .E, Silicone = .S, (exemple SiS218.201.E)

(6) Remplacer le □ par le grade d'élément filtrant souhaité: exemples 25.64.5CK, 25.64.S20V ou 25.64.T20

SS219
Corps de Filtre en Té

Matériaux	**Inox 316L**
Pression	**700 bar**
Raccordements	**1/4" ou 1/2"**
Élément Filtrant	**25.64.□**

Les corps de filtre séries SS219 sont proposés en tailles de raccordement 1/4" et 1/2", pour applications jusqu'à 700 bar, où le temps de réponse est critique. Lorsque le débit ou les niveaux de contamination sont plus élevés, ou s'il est nécessaire d'allonger les intervalles de remplacement de l'élément filtrant, opter pour les séries SS239. Pour les utilisations à plus basse pression, opter pour les séries SS215, SS216 ou SS218.

Les corps standards sont à raccordements NPT et joint Viton. Des raccordements BSPP et BSPT, ainsi que d'autres matériaux de joint sont disponibles en option.

Ces corps ne comprennent aucune soudure et sont conformes à NACE MR-01-75, ils possèdent le marquage CE en conformité à la DESP 97/23/EC.

Ces corps de filtre sont aussi disponibles en d'autres matériaux de construction, tels que Hastelloy, Monel, Titane, etc.

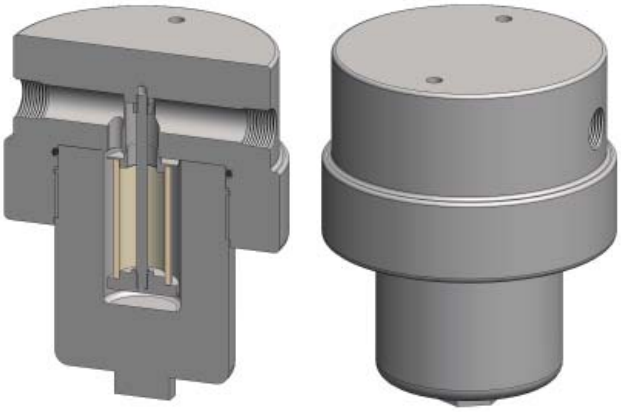

Filtres en Té, Inox

Spécifications Techniques

Modèle de corps	**SS219.201**	**SS219.221**	**SS219.401**	**SS219.421**	**SS219.441**
Raccordements	1/4" NPT	1/4" NPT	1/2" NPT	1/2" NPT	1/2" NPT
Purge	Sans	1/4" NPT	Sans	1/4" NPT	1/2" NPT
Pression Maximale, bar (1)	700	700	700	700	700
Température Maximale, °C (2)	200	200	200	200	200
Matériaux de Construction (3)					
Tête, Cuve et Internes	316L	316L	316L	316L	316L
Joint (4)	Viton	Viton	Viton	Viton	Viton
Codification Élément Filtrant (5)	25.64.□	25.64.□	25.64.□	25.64.□	25.64.□
Codification Cartouche d'Adsorption (6)	25.64.AD□	25.64.AD□	25.64.AD□	25.64.AD□	25.64.AD□
Principales Dimensions en mm					
Diamètre	140	140	140	140	140
Hauteur	186.5	186.5	186.5	186.5	186.5
Volume, cc	175	175	175	175	175
Poids, kg	16.2	16.2	16.2	16.2	16.2
Accessoires					
Grille de renfort d'élément filtrant	SCSS21	SCSS21	SCSS21	SCSS21	SCSS21
Equerre de montage	MBSS219	MBSS219	MBSS219	MBSS219	MBSS219

Notes

(1) Au-delà de 200°C, la pression maxi de service est réduite. Nous consulter pour connaître la pression maxi de service à une valeur de température donnée

(2) Température maximale 200°C avec joint std. Pour températures jusqu'à 324°C, utiliser un joint Chemraz

(3) Abréviations matériaux: 316L = Inox 316L

(4) Suffixe à ajouter pour autres matériaux de joint: Chemraz = .C, Nitrile = N, Kalrez = .K, EPDM = .E, Silicone = .S - (exemple SS219.221.T)

(5) Remplacer le □ par le grade d'élément filtrant souhaité: exemples 25.64.5CK, 25.64.S20V ou 25.64.T20

(6) Remplacer le □ par le type souhaité, exemple 25.64.AD01

SiS219

Corps de Filtre en Té, avec DPI (Indicateur de Colmatage)

Matériaux	**Inox 316L**
Pression	**700 bar**
Raccordements	**1/4" ou 1/2"**
Élément Filtrant	**25.64.☐**

Les corps de filtre séries SiS219, avec indicateur de colmatage (indicateur de pression différentielle - DPI), sont proposés en tailles de raccordement 1/4" et 1/2", pour applications jusqu'à 700 bar, où le temps de réponse est critique. Lorsque le débit ou les niveaux de contamination sont plus élevés, ou s'il est nécessaire d'allonger les intervalles de remplacement de l'élément filtrant, opter pour les séries SiS239. Pour les utilisations à plus basse pression, opter pour les séries SiS215, SiS216 ou SiS218.

Les corps standards sont à raccordements NPT et joint Viton. Des raccordements BSPP et BSPT, ainsi que d'autres matériaux de joints sont disponibles en option.

Ces corps ne comprennent aucune soudure et sont conformes à NACE MR-01-75, ils possèdent le marquage CE en conformité à la DESP 97/23/EC.

Ces corps de filtre sont aussi disponibles en d'autres matériaux de construction, tels que Hastelloy, Monel, Titane, etc.

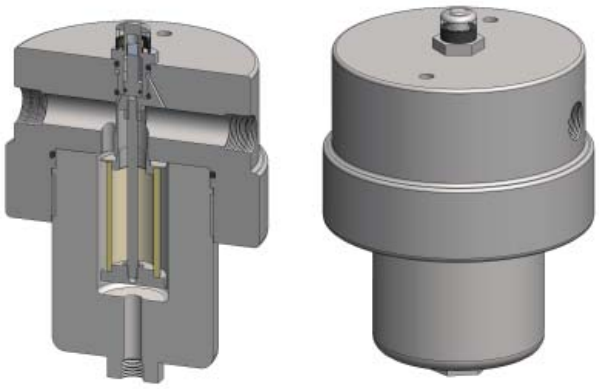

Spécifications Techniques

Modèle de corps (1)	**SiS219.201**	**SiS219.221**	**SiS219.401**	**SiS219.421**	**SiS21.441**
Raccordements	1/4" NPT	1/4" NPT	1/2" NPT	1/2" NPT	1/2" NPT
Purge	Sans	1/4" NPT	Sans	1/4" NPT	1/2" NPT
Pression Maximale, bar	700	700	700	700	700
Température Maximale, °C (2)	100	100	100	100	100
Matériaux de Construction (3)					
Tête, Cuve et Internes	316L	316L	316L	316L	316L
Aimant (4)	Néodymium	Néodymium	Néodymium	Néodymium	Néodymium
Capot	Acrylique	Acrylique	Acrylique	Acrylique	Acrylique
Joints (5)	Viton	Viton	Viton	Viton	Viton
Codification Élément Filtrant (6)	25.64.☐	25.64.☐	25.64.☐	25.64.☐	25.64.☐
Principales Dimensions en mm					
Diamètre	140	140	140	140	140
Hauteur	208.5	201.5	201.5	201.5	201.5
Volume, cc	175	175	175	175	175
Poids, kg	16.2	16.2	16.2	16.2	16.2
Accessoires					
Grille de renfort d'élément filtrant	SCSS21	SCSS21	SCSS21	SCSS21	SCSS21
Equerre de montage	MBSiS219	MBSiS219	MBSiS219	MBSiS219	MBSiS219

Notes

(1) Changer la référence produit en S**e**S219 pour modèle à indicateur de colmatage DPI, version électrique

(2) Température Maximale 100°C en raison de la présence de l'indicateur de colmatage, DPI

(3) Abréviations matériaux: 316L = Inox 316L

(4) L'aimant est recouvert de Ni-Cu-Ni

(5) Suffixe à ajouter pour autres matériaux des joints: Chemraz = .C, Nitrile = N, Kalrez = .K, EPDM = .E, Silicone = .S, (exemple SiS219.201.E)

(6) Remplacer le ☐ par le grade d'élément filtrant souhaité: exemples 25.64.5CK, 25.64.S20V ou 25.64.T20

SG 231 & SS232

Corps de Filtre en Té

Matériaux	**316L & Verre Pyrex**
Pression	**7 & 10 bar**
Raccordements	**1/4" ou 1/2"**
Élément Filtrant	**25.178.□**

Les corps de filtre séries SG231 et SS231 sont proposés en tailles de raccordement 1/4" et 1/2", pour service basse pression. Pour les utilisations au-delà de 10 bar, opter pour les séries SS235.

Les corps sont en inox 316L, avec une cuve en Pyrex ou en inox. La cuve en Pyrex est dotée d'une grille de protection métallique, externe, non représentée ici.

Les corps standards sont à raccordements NPT et joint Viton. Des raccordements BSPP et BSPT, ainsi que d'autres matériaux de joints sont disponibles en option.

Ces corps ne comprennent aucune soudure et sont conformes à NACE MR-01-75, ils sont classés SEP selon la DESP 97/23/CE.

Ces corps de filtre sont aussi disponibles en d'autres matériaux de construction, tels que Hastelloy, Monel, Titane, etc.

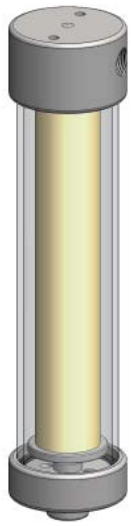

Grille métallique de protection, non représentée

Spécifications Techniques

Modèle de corps	**SG231.211**	**SG231.221**	**SG231.411**	**SG231.421**	**SS232.211**	**SS232.221**	**SS232.411**	**SS232.421**
Raccordements	1/4" NPT	1/4" NPT	1/2" NPT	1/2" NPT	1/4" NPT	1/4" NPT	1/2" NPT	1/2" NPT
Purge	1/8" NPT	1/4" NPT	1/8" NPT	1/4" NPT	1/8" NPT	1/4" NPT	1/8" NPT	1/4" NPT
Pression Maximale, bar (1)	7	7	7	7	10	10	10	10
Température Maximale, °C (2)	100	100	100	100	200	200	200	200
Matériaux de Construction (3)								
Tête & internes	316L	316L	316L	316L	316L	316L	316L	316L
Cuve	Pyrex	Pyrex	Pyrex	Pyrex	316L	316L	316L	316L
Joints (4)	Viton	Viton	Viton	Viton	Viton	Viton	Viton	Viton
Codification Élément Filtrant (5)	25.178.□	25.178.□	25.178.□	25.178.□	25.178.□	25.178.□	25.178.□	25.178.□
Codification Cartouche d'Adsorption (6)	25.178.AD□	25.178.AD□	25.178.AD□	25.178.AD□	25.178.AD□	25.178.AD□	25.178.AD□	25.178.AD□
Principales Dimensions en mm								
Diamètre	56	56	56	56	56	56	56	56
Hauteur	245	245	245	245	245	245	245	245
Volume, cc	250	250	250	250	250	250	250	250
Poids, kg	1.25	1.25	1.25	1.25	1.3	1.3	1.3	1.3
Accessoires								
Grille de renfort d'élément filtrant	SCSS23	SCSS23	SCSS23	SCSS23	SCSS23	SCSS23	SCSS23	SCSS23
Equerre de montage	MBSS21	MBSS21	MBSS21	MBSS21	MBSS21	MBSS21	MBSS21	MBSS21

Notes

(1) Au-delà de 200°C, la pression maxi de service est réduite. Nous consulter pour connaître la pression maxi de service à une valeur de température donnée (séries SG non concernées)

(2) Température maximale 200°C avec joint std. Pour températures jusqu'à 324°C, utiliser un joint Chemraz

(3) Abréviations matériaux: 316L = Inox 316L

(4) Suffixe à ajouter pour autres matériaux des joints: Chemraz = .C, Nitrile = N, Kalrez = .K, EPDM = .E, Silicone = .S - (exemple SG231.221.T)

(5) Remplacer le □ par le grade d'élément filtrant souhaité: exemples 25.178.5CK, 25.178.S20V ou 25.178.T20

(6) Remplacer le □ par le type souhaité, exemple 25.178.AD01

SS235
Corps de Filtre en Té

Matériaux	**Inox 316L**
Pression	**100 bar**
Raccordements	**1/4" ou 1/2"**
Élément Filtrant	**25.178.□**

Les corps de filtre séries SS235 sont proposés en tailles de raccordement 1/4" et 1/2", pour applications jusqu'à 100 bar, là où le débit ou les niveaux de contamination sont élevés, ou s'il est nécessaire d'allonger les intervalles de remplacement de l'élément filtrant. Pour utilisations au-delà de 100 bar, opter pour les séries SS236 et séries SS238. Les séries SS215 offrent un design plus compact pour régimes de débit plus faibles.

Les corps standards sont à raccordements NPT et joint Viton. Des raccordements BSPP et BSPT, ainsi que d'autres matériaux de joint sont disponibles en option.

Ces corps ne comprennent aucune soudure et sont conformes à NACE MR-01-75, ils sont classés SEP selon la DESP 97/23/CE.

Ces corps de filtre sont aussi disponibles en d'autres matériaux de construction, tels que Hastelloy, Monel, Titane, etc.

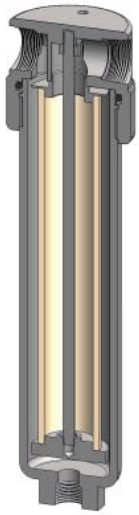

Spécifications Techniques

Modèle de corps	**SS235.201**	**SS235.221**	**SS235.401**	**SS235.421**	**SS235.441**	**SS235.501**	**SS235.521**	**SS235.541**
Raccordements	1/4" NPT	1/4" NPT	1/2" NPT	1/2" NPT	1/2" NPT	3/4" NPT	3/4" NPT	3/4" NPT
Purge	Sans	1/4" NPT	Sans	1/4" NPT	1/2" NPT	Sans	1/4" NPT	1/2" NPT
Pression Maximale, bar (1)	100	100	100	100	100	100	100	100
Température Maximale, °C (2)	200	200	200	200	200	200	200	200
Matériaux de Construction (3)								
Tête, Cuve et Internes	316L	316L	316L	316L	316L	316L	316L	316L
Joint (4)	Viton	Viton	Viton	Viton	Viton	Viton	Viton	Viton
Codification Élément Filtrant (5)	25.178.□	25.178.□	25.178.□	25.178.□	25.178.□	25.178.□	25.178.□	25.178.□
Codification Cartouche d'Adsorption (6)	25.178.AD□	25.178.AD□	25.178.AD□	25.178.AD□	25.178.AD□	25.178.AD□	25.178.AD□	25.178.AD□
Principales Dimensions en mm								
Diamètre	60	60	60	60	60	70	70	70
Hauteur	241.5	241.5	241.5	241.5	241.5	255.5	255.5	255.5
Volume, cc	265	265	265	265	265	270	270	270
Poids, kg	1.95	1.95	1.95	1.95	1.95	2.95	2.95	2.95
Accessoires								
Grille de renfort d'élément filtrant	SCSS23	SCSS23	SCSS23	SCSS23	SCSS23	SCSS23	SCSS23	SCSS23
Equerre de montage	MBSS21	MBSS21	MBSS21	MBSS21	MBSS21	MBSS21	MBSS21	MBSS21

Notes

(1) Au-delà de 200°C, la pression maxi de service est réduite. Nous consulter pour connaître la pression maxi de service à une valeur de température donnée

(2) Température maximale 200°C avec joint std. Pour températures jusqu'à 324°C, utiliser un joint Chemraz

(3) Abréviations matériaux: 316L = Inox 316L

(4) Suffixe à ajouter pour autres matériaux de joint: PTFE = T, Chemraz = .C, Nitrile = N, Kalrez = .K, EPDM = .E, Silicone = .S - (exemple SS235.221.T)

(5) Remplacer le □ par le grade d'élément filtrant souhaité: exemples 25.178.5CK, 25.178.S20V ou 25.178.T20

(6) Remplacer le □ par le type souhaité, exemple 25.178.AD01

SiS235

Corps de Filtre en Té, avec DPI (Indicateur de Colmatage)

Matériaux	**Inox 316L**
Pression	**100 bar**
Raccordements	**1/4" ou 1/2"**
Élément Filtrant	**25.178.□**

Les corps de filtre séries SiS235, avec indicateur de colmatage (indicateur de pression différentielle - DPI), sont proposés en tailles de raccordement 1/4" et 1/2", pour applications jusqu'à 100 bar, là où le débit ou les niveaux de contamination sont élevés, ou s'il est nécessaire d'allonger les intervalles de remplacement de l'élément filtrant. Pour utilisations au-delà de 100 bar, opter pour les séries SiS236 et séries SiS238. Les séries SiS215 offrent un design plus compact pour régimes de débit plus faibles.

Les corps standards sont à raccordements NPT et joint Viton. Des raccordements BSPP et BSPT, ainsi que d'autres matériaux de joints sont disponibles en option.

Ces corps ne comprennent aucune soudure et sont conformes à NACE MR-01-75, ils sont classés SEP selon la DESP 97/23/CE.

Ces corps de filtre sont aussi disponibles en d'autres matériaux de construction, tels que Hastelloy, Monel, Titane, etc.

Spécifications Techniques

Modèle de corps (1)	**SiS235.201**	**SiS235.221**	**SiS235.401**	**SiS235.421**	**SiS235.441**	**SiS235.501**	**SiS235.521**	**SiS235.541**
Raccordements	1/4" NPT	1/4" NPT	1/2" NPT	1/2" NPT	1/2" NPT	3/4" NPT	3/4" NPT	3/4" NPT
Purge	Sans	1/4" NPT	Sans	1/4" NPT	1/2" NPT	Sans	1/4" NPT	1/2" NPT
Pression Maximale, bar	100	100	100	100	100	100	100	100
Température Maximale, °C (2)	100	100	100	100	100	100	100	100
Matériaux de Construction (3)								
Tête, Cuve et Internes	316L	316L	316L	316L	316L	316L	316L	316L
Aimant (4)	Néodymium	Néodymium	Néodymium	Néodymium	VNéodymium	Néodymium	Néodymium	Néodymium
Capot	Acrylique	Acrylique	Acrylique	Acrylique	Acrylique	Acrylique	Acrylique	Acrylique
Joints (5)	Viton	Viton	Viton	Viton	Viton	Viton	Viton	Viton
Codification Élément Filtrant (6)	25.178.□	25.178.□	25.178.□	25.178.□	25.178.□	25.178.□	25.178.□	25.178.□
Principales Dimensions en mm								
Diamètre	60	60	60	60	60	70	70	70
Hauteur	281	281	281	281	281	295	295	295
Volume, cc	265	265	265	265	265	270	270	270
Poids, kg	2.4	2.4	2.4	2.4	2.4	4.0	4.0	4.0
Accessoires								
Grille de renfort d'élément filtrant	SCSS23	SCSS23	SCSS23	SCSS23	SCSS23	SCSS23	SCSS23	SCSS23
Equerre de montage	MBSiS21	MBSiS21	MBSiS21	MBSiS21	MBSiS21	MBSiS21	MBSiS21	MBSiS21

Notes

(1) Changer la référence produit en S**e**S235 pour modèle à indicateur de colmatage DPI, version électrique

(2) Température Maximale 100°C en raison de la présence de l'indicateur de colmatage, DPI

(3) Abréviations matériaux: 316L = Inox 316L

(4) L'aimant est recouvert de Ni-Cu-Ni

(5) Suffixe à ajouter pour autres matériaux des joints: Chemraz = .C, Nitrile = N, Kalrez = .K, EPDM = .E, Silicone = .S, (exemple SiS235.201.E)

(6) Remplacer le □ par le grade d'élément filtrant souhaité: exemples 25.178.5CK, 25.178.S20V ou 25.178.T20

SV235

Corps de Filtre renversé: Coalesceur

Matériaux	**Inox 316L**
Pression	**100 bar**
Raccordements	**1/4" ou 1/2"**
Élément Filtrant	**25.178.□**

Les corps de filtre séries SV235 sont proposés en tailles de raccordement 1/4" & 1/2", pour fonction coalesceur. Les corps sont conçus de sorte que les raccordements et la purge sont tous usinés au niveau de la tête. Il n'est donc pas nécessaire de déconnecter la purge pour remplacer l'élément filtrant, et l'élément filtrant reste vertical: c'est l'orientation idéale pour une filtration coalescente.

Les corps standards sont à raccordements NPT et joint Viton. Des raccordements BSPP et BSPT, ainsi que d'autres matériaux de joint sont disponibles en option.

Ces corps ne comprennent aucune soudure et sont conformes à NACE MR-01-75, ils sont classés SEP selon la DESP 97/23/CE.

Ces corps de filtre sont aussi disponibles en d'autres matériaux de construction, tels que Hastelloy, Monel, Titane, etc.

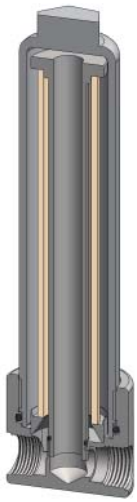

Spécifications Techniques

Modèle de corps	**SV235.221**	**SV235.421**
Raccordements	1/4" NPT	1/2" NPT
Purge	1/4" NPT	1/4" NPT
Pression Maximale, bar (1)	100	100
Température Maximale, °C (2)	200	200
Matériaux de Construction (3)		
Tête, Cuve et Internes	316L	316L
Joint (4)	Viton	Viton
Codification Élément Filtrant (5)	25.178.□	25.178.□
Principales Dimensions en mm		
Diamètre	63	63
Hauteur	241	241
Volume, cc	265	265
Poids, kg	2.05	2.05
Accessoires		
Equerre de montage	MBSV215	MBSV215

Notes

(1) Au-delà de 200°C, la pression maxi de service est réduite. Nous consulter pour connaître la pression maxi de service à une valeur de température donnée

(2) Température maximale 200°C avec joint std. Pour températures jusqu'à 324°C, utiliser un joint Chemraz

(3) Abréviations matériaux: 316L = Inox 316L

(4) Suffixe à ajouter pour autres matériaux de joint: Chemraz = .C, Nitrile = N, Kalrez = .K, EPDM = .E, Silicone = .S, (exemple SV235.221.E)

(5) Remplacer le □ par le grade d'élément filtrant souhaité: exemple 25.178.5CK

SS236
Corps de Filtre en Té

Matériaux	**Inox 316L**
Pression	**200 bar**
Raccordements	**1/4" ou 1/2"**
Élément Filtrant	**25.178.□**

Les corps de filtre séries SS236 sont proposés en tailles de raccordement 1/4" et 1/2", pour applications jusqu'à 200 bar, là où le débit ou les niveaux de contamination sont élevés, ou s'il est nécessaire d'allonger les intervalles de remplacement de l'élément filtrant. Pour utilisations jusqu'à 100 bar, opter pour les séries SS235, et séries SS238 jusqu'à 200 bar. Les séries SS216 offrent un design plus compact pour régimes de débit plus faibles.

Les corps standards sont à raccordements NPT et joint Viton. Des raccordements BSPP et BSPT, ainsi que d'autres matériaux de joint sont disponibles en option.

Ces corps ne comprennent aucune soudure et sont conformes à NACE MR-01-75, ils possèdent le marquage CE en conformité à la DESP 97/23/EC.

Ces corps de filtre sont aussi disponibles en d'autres matériaux de construction, tels que Hastelloy, Monel, Titane, etc.

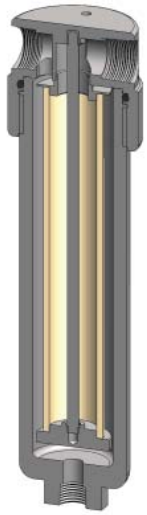

Spécifications Techniques

Modèle de corps	**SS236.201**	**SS236.221**	**SS236.401**	**SS236.421**	**SS236.441**
Raccordements	1/4" NPT	1/4" NPT	1/2" NPT	1/2" NPT	1/2" NPT
Purge	Sans	1/4" NPT	Sans	1/4" NPT	1/2" NPT
Pression Maximale, bar (1)	200	200	200	200	200
Température Maximale, °C (2)	200	200	200	200	200
Matériaux de Construction (3)					
Tête, Cuve et Internes	316L	316L	316L	316L	316L
Joint (4)	Viton	Viton	Viton	Viton	Viton
Codification Élément Filtrant (5)	25.178.□	25.178.□	25.178.□	25.178.□	25.178.□
Codification Cartouche d'Adsorption (6)	25.178.AD□	25.178.AD□	25.178.AD□	25.178.AD□	25.178.AD□
Principales Dimensions en mm					
Diamètre	64	64	64	64	64
Hauteur	248.5	248.5	248.5	248.5	248.5
Volume, cc	285	285	285	285	285
Poids, kg	3.05	3.05	3.05	3.05	3.05
Accessoires					
Grille de renfort d'élément filtrant	SCSS23	SCSS23	SCSS23	SCSS23	SCSS23
Equerre de montage	MBSS21	MBSS21	MBSS21	MBSS21	MBSS21

Notes

(1) Au-delà de 200°C, la pression maxi de service est réduite. Nous consulter pour connaître la pression maxi de service à une valeur de température donnée

(2) Température maximale 200°C avec joint std. Pour températures jusqu'à 324°C, utiliser un joint Chemraz

(3) Abréviations matériaux: 316L = Inox 316L

(4) Suffixe à ajouter pour autres matériaux de joint: PTFE = T, Chemraz = .C, Nitrile = N, Kalrez = .K, EPDM = .E, Silicone = .S - (exemple SS236.221.T)

(5) Remplacer le □ par le grade d'élément filtrant souhaité: exemples 25.178.5CK, 25.178.S20V ou 25.178.T20

(6) Remplacer le □ par le type souhaité, exemple 25.178.AD01

SiS236

Corps de Filtre en Té, avec DPI (Indicateur de Colmatage)

Matériaux	**Inox 316L**
Pression	**200 bar**
Raccordements	**1/4" ou 1/2"**
Élément Filtrant	**25.178.☐**

Les corps de filtre séries SiS236, avec indicateur de colmatage (indicateur de pression différentielle - DPI), sont proposés en tailles de raccordement 1/4" et 1/2", pour applications jusqu'à 200 bar, là où le débit ou les niveaux de contamination sont élevés, ou s'il est nécessaire d'allonger les intervalles de remplacement de l'élément filtrant. Pour utilisations jusqu'à 100 bar, opter pour les séries SiS235, et pour les séries SiS238 jusqu'à 200 bar. Les séries SiS216 offrent un design plus compact pour régimes de débit plus faibles.

Les corps standards sont à raccordements NPT et joint Viton. Des raccordements BSPP et BSPT, ainsi que d'autres matériaux de joints sont disponibles en option.

Ces corps ne comprennent aucune soudure et sont conformes à NACE MR-01-75, ils possèdent le marquage CE en conformité à la DESP 97/23/EC.

Ces corps de filtre sont aussi disponibles en d'autres matériaux de construction, tels que Hastelloy, Monel, Titane, etc.

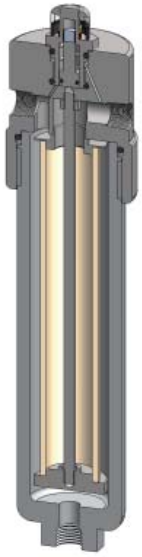

Spécifications Techniques

Modèle de corps (1)	**SiS236.201**	**SiS236.221**	**SiS236.401**	**SiS236.421**	**SiS236.441**
Raccordements	1/4" NPT	1/4" NPT	1/2" NPT	1/2" NPT	1/2" NPT
Purge	Sans	1/4" NPT	Sans	1/4" NPT	1/2" NPT
Pression Maximale, bar	200	200	200	200	200
Température Maximale, °C (2)	100	100	100	100	100
Matériaux de Construction (3)					
Tête, Cuve et Internes	316L	316L	316L	316L	316L
Aimant (4)	Néodymium	Néodymium	Néodymium	Néodymium	Néodymium
Capot	Acrylique	Acrylique	Acrylique	Acrylique	Acrylique
Joints (5)	Viton	Viton	Viton	Viton	Viton
Codification Élément Filtrant (6)	25.178.☐	25.178.☐	25.178.☐	25.178.☐	25.178.☐
Principales Dimensions en mm					
Diamètre	64	64	64	64	64
Hauteur	287.5	287.5	287.5	287.5	287.5
Volume, cc	285	285	285	285	285
Poids, kg	3.6	3.6	3.6	3.6	3.6
Accessoires					
Grille de renfort d'élément filtrant	SCSS23	SCSS23	SCSS23	SCSS23	SCSS23
Equerre de montage	MBSiS21	MBSiS21	MBSiS21	MBSiS21	MBSiS21

Notes

(1) Changer la référence produit en S**e**S236 pour modèle à indicateur de colmatage DPI, version électrique

(2) Température Maximale 100°C en raison de la présence de l'indicateur de colmatage, DPI

(3) Abréviations matériaux: 316L = Inox 316L

(4) L'aimant est recouvert de Ni-Cu-Ni

(5) Suffixe à ajouter pour autres matériaux des joints: Chemraz = .C, Nitrile = N, Kalrez = .K, EPDM = .E, Silicone = .S, (exemple SiS236.201.E)

(6) Remplacer le ☐ par le grade d'élément filtrant souhaité: exemples 25.178.5CK, 25.178.S20V ou 25.178.T20

SS238

Corps de Filtre en Té

Matériaux	**Inox 316L**
Pression	**400 bar**
Raccordements	**1/4" ou 1/2"**
Élément Filtrant	**25.178.□**

Les corps de filtre séries SS238 sont proposés en tailles de raccordement 1/4" et 1/2", pour applications jusqu'à 400 bar, là où le débit ou les niveaux de contamination sont élevés, ou s'il est nécessaire d'allonger les intervalles de remplacement de l'élément filtrant. Pour utilisations jusqu'à 100 bar, opter pour les séries SS235, et pour les séries SS236 jusqu'à 200 bar. Les séries SS218 offrent un design plus compact pour régimes de débit plus faibles.

Les corps standards sont à raccordements NPT et joint Viton. Des raccordements BSPP et BSPT, ainsi que d'autres matériaux de joint sont disponibles en option.

Ces corps ne comprennent aucune soudure et sont conformes à NACE MR-01-75, ils possèdent le marquage CE en conformité à la DESP 97/23/EC.

Ces corps de filtre sont aussi disponibles en d'autres matériaux de construction, tels que Hastelloy, Monel, Titane, etc.

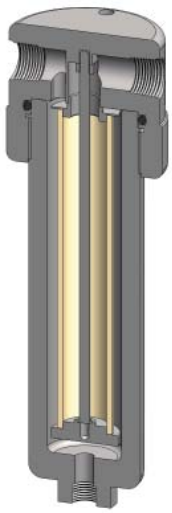

Spécifications Techniques

Modèle de corps	**SS238.201**	**SS238.221**	**SS238.401**	**SS238.421**	**SS238.441**
Raccordements	1/4" NPT	1/4" NPT	1/2" NPT	1/2" NPT	1/2" NPT
Purge	Sans	1/4" NPT	Sans	1/4" NPT	1/2" NPT
Pression Maximale, bar (1)	400	400	400	400	400
Température Maximale, °C (2)	200	200	200	200	200
Matériaux de Construction (3)					
Tête, Cuve et Internes	316L	316L	316L	316L	316L
Joint (4)	Viton	Viton	Viton	Viton	Viton
Codification Élément Filtrant (5)	25.178.□	25.178.□	25.178.□	25.178.□	25.178.□
Codification Cartouche d'Adsorption (6)	25.178.AD□	25.178.AD□	25.178.AD□	25.178.AD□	25.178.AD□
Principales Dimensions en mm					
Diamètre	85	85	85	85	85
Hauteur	264	264	264	264	264
Volume, cc	320	320	320	320	320
Poids, kg	3.75	3.75	3.75	3.75	3.75
Accessoires					
Grille de renfort d'élément filtrant	SCSS23	SCSS23	SCSS23	SCSS23	SCSS23
Equerre de montage	MBSS218	MBSS218	MBSS218	MBSS218	MBSS218

Notes

(1) Au-delà de 200°C, la pression maxi de service est réduite. Nous consulter pour connaître la pression maxi de service à une valeur de température donnée

(2) Température maximale 200°C avec joint std. Pour températures jusqu'à 324°C, utiliser un joint Chemraz

(3) Abréviations matériaux: 316L = Inox 316L

(4) Suffixe à ajouter pour autres matériaux de joint: PTFE = T, Chemraz = .C, Nitrile = N, Kalrez = .K, EPDM = .E, Silicone = .S - (exemple SS238.221.T)

(5) Remplacer le □ par le grade d'élément filtrant souhaité: exemples 25.178.5CK, 25.178.S20V ou 25.178.T20

(6) Remplacer le □ par le type souhaité, exemple 25.178.AD01

SiS238

Corps de Filtre en Té, avec DPI (Indicateur de Colmatage)

Matériaux	**Inox 316L**
Pression	**400 bar**
Raccordements	**1/4" ou 1/2"**
Élément Filtrant	**25.178.□**

Les corps de filtre séries SiS238, avec indicateur de colmatage (indicateur de pression différentielle - DPI), sont proposés en tailles de raccordement 1/4" et 1/2", pour applications jusqu'à 400 bar, là où le débit ou les niveaux de contamination sont élevés, ou s'il est nécessaire d'allonger les intervalles de remplacement de l'élément filtrant. Pour utilisations jusqu'à 100 bar, opter pour les séries SiS235, et pour les séries SiS236 jusqu'à 200 bar. Les séries SiS218 offrent un design plus compact pour régimes de débit plus faibles.

Les corps standards sont à raccordements NPT et joint Viton. Des raccordements BSPP et BSPT, ainsi que d'autres matériaux de joints sont disponibles en option.

Ces corps ne comprennent aucune soudure et sont conformes à NACE MR-01-75, ils possèdent le marquage CE en conformité à la DESP 97/23/EC.

Ces corps de filtre sont aussi disponibles en d'autres matériaux de construction, tels que Hastelloy, Monel, Titane, etc.

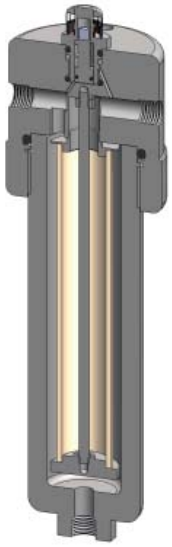

Spécifications Techniques

Modèle de corps (1)	**SiS238.201**	**SiS238.221**	**SiS238.401**	**SiS238.421**	**SiS238.441**
Raccordements	1/4" NPT	1/4" NPT	1/2" NPT	1/2" NPT	1/2" NPT
Purge	Sans	1/4" NPT	Sans	1/4" NPT	1/2" NPT
Pression Maximale, bar	400	400	400	400	400
Température Maximale, °C (2)	100	100	100	100	100
Matériaux de Construction (3)					
Tête, Cuve et Internes	316L	316L	316L	316L	316L
Aimant (4)	Néodymium	Néodymium	Néodymium	Néodymium	Néodymium
Capot	Acrylique	Acrylique	Acrylique	Acrylique	Acrylique
Joints (5)	Viton	Viton	Viton	Viton	Viton
Codification Élément Filtrant (6)	25.178.□	25.178.□	25.178.□	25.178.□	25.178.□
Principales Dimensions en mm					
Diamètre	85	85	85	85	85
Hauteur	297	297	297	297	297
Volume, cc	320	320	320	320	320
Poids, kg	6.4	6.4	6.4	6.4	6.4
Accessoires					
Grille de renfort d'élément filtrant	SCSS23	SCSS23	SCSS23	SCSS23	SCSS23
Equerre de montage	MBSiS218	MBSiS218	MBSiS218	MBSiS218	MBSiS218

Notes

(1) Changer la référence produit en S**e**S238 pour modèle à indicateur de colmatage DPI, version électrique

(2) Température Maximale 100°C en raison de la présence de l'indicateur de colmatage, DPI

(3) Abréviations matériaux: 316L = Inox 316L

(4) L'aimant est recouvert de Ni-Cu-Ni

(5) Suffixe à ajouter pour autres matériaux des joints: Chemraz = .C, Nitrile = N, Kalrez = .K, EPDM = .E, Silicone = .S, (exemple SiS238.201.E)

(6) Remplacer le □ par le grade d'élément filtrant souhaité: exemples 25.178.5CK, 25.178.S20V ou 25.178.T20

SS239
Corps de Filtre en Té

Matériaux	**Inox 316L**
Pression	**700 bar**
Raccordements	**1/4" ou 1/2"**
Élément Filtrant	**25.178.□**

Les corps de filtre séries SS239 sont proposés en tailles de raccordement 1/4" et 1/2", pour applications jusqu'à 700 bar, là où le débit ou les niveaux de contamination sont élevés, ou s'il est nécessaire d'allonger les intervalles de remplacement de l'élément filtrant. Pour service en basse pression, opter pour les séries SS215, SS216 eouSS218. Les séries SS219 offrent un design plus compact pour régimes de débit plus faibles.

Les corps standards sont à raccordements NPT et joint Viton. Des raccordements BSPP et BSPT, ainsi que d'autres matériaux de joint sont disponibles en option.

Ces corps ne comprennent aucune soudure et sont conformes à NACE MR-01-75, ils possèdent le marquage CE en conformité à la DESP 97/23/EC.

Ces corps de filtre sont aussi disponibles en d'autres matériaux de construction, tels que Hastelloy, Monel, Titane, etc.

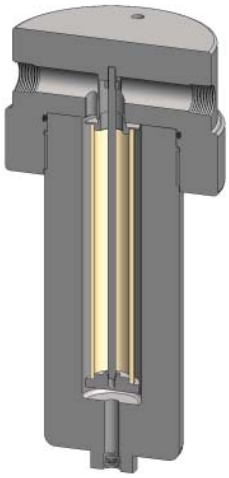

Spécifications Techniques

Modèle de corps	**SS239.201**	**SS239.221**	**SS239.401**	**SS239.421**	**SS239.441**
Raccordements	1/4" NPT	1/4" NPT	1/2" NPT	1/2" NPT	1/2" NPT
Purge	Sans	1/4" NPT	Sans	1/4" NPT	1/2" NPT
Pression Maximale, bar (1)	700	700	700	700	700
Température Maximale, °C (2)	200	200	200	200	200
Matériaux de Construction (3)					
Tête, Cuve et Internes	316L	316L	316L	316L	316L
Joint (4)	Viton	Viton	Viton	Viton	Viton
Codification Élément Filtrant (5)	25.178.□	25.178.□	25.178.□	25.178.□	25.178.□
Codification Cartouche d'Adsorption (6)	25.178.AD□	25.178.AD□	25.178.AD□	25.178.AD□	25.178.AD□
Principales Dimensions en mm					
Diamètre	140	140	140	140	140
Hauteur	300.5	300.5	300.5	300.5	300.5
Volume, cc	350	350	350	350	350
Poids, kg	21.6	21.6	21.6	21.6	21.6
Accessoires					
Grille de renfort d'élément filtrant	SCSS23	SCSS23	SCSS23	SCSS23	SCSS23
Equerre de montage	MBSS219	MBSS219	MBSS219	MBSS219	MBSS219

Notes

(1) Au-delà de 200°C, la pression maxi de service est réduite. Nous consulter pour connaître la pression maxi de service à une valeur de température donnée

(2) Température maximale 200°C avec joint std. Pour températures jusqu'à 324°C, utiliser un joint Chemraz

(3) Abréviations matériaux: 316L = Inox 316L

(4) Suffixe à ajouter pour autres matériaux de joint: PTFE = T, Chemraz = .C, Nitrile = N, Kalrez = .K, EPDM = .E, Silicone = .S - (exemple SS239.221.T)

(5) Remplacer le □ par le grade d'élément filtrant souhaité: exemples 25.178.5CK, 25.178.S20V ou 25.178.T20

(6) Remplacer le □ par le type souhaité, exemple 25.178.AD01

SiS239

Corps de Filtre en Té, avec DPI (Indicateur de Colmatage)

Matériaux	**Inox 316L**
Pression	**700 bar**
Raccordements	**1/4" ou 1/2"**
Élément Filtrant	**25.178.□**

Les corps de filtre séries SiS239, avec indicateur de colmatage (indicateur de pression différentielle - DPI), sont proposés en tailles de raccordement 1/4" et 1/2", pour applications jusqu'à 700 bar, là où le débit ou les niveaux de contamination sont élevés, ou s'il est nécessaire d'allonger les intervalles de remplacement de l'élément filtrant. Pour service en basse pression, opter pour les séries SiS215, SiS216 ou SiS218. Les séries SiS219 offrent un design plus compact pour régimes de débit plus faibles.

Les corps standards sont à raccordements NPT et joint Viton. Des raccordements BSPP et BSPT, ainsi que d'autres matériaux de joints sont disponibles en option.

Ces corps ne comprennent aucune soudure et sont conformes à NACE MR-01-75, ils possèdent le marquage CE en conformité à la DESP 97/23/EC.

Ces corps de filtre sont aussi disponibles en d'autres matériaux de construction, tels que Hastelloy, Monel, Titane, etc.

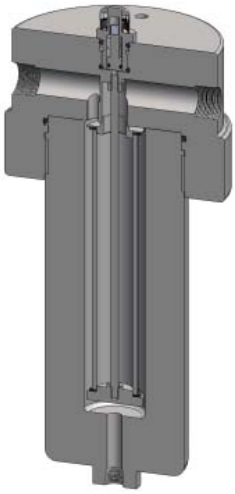

Spécifications Techniques

Modèle de corps (1)	**SiS239.201**	**SiS239.221**	**SiS239.401**	**SiS239.421**	**SiS239.441**
Raccordements	1/4" NPT	1/4" NPT	1/2" NPT	1/2" NPT	1/2" NPT
Purge	Sans	1/4" NPT	Sans	1/4" NPT	1/2" NPT
Pression Maximale, bar	700	700	700	700	700
Température Maximale, °C (2)	100	100	100	100	100
Matériaux de Construction (3)					
Tête, Cuve et Internes	316L	316L	316L	316L	316L
Aimant (4)	Néodymium	Néodymium	Néodymium	Néodymium	Néodymium
Capot	Acrylique	Acrylique	Acrylique	Acrylique	Acrylique
Joints (5)	Viton	Viton	Viton	Viton	Viton
Codification Élément Filtrant (6)	25.178.□	25.178.□	25.178.□	25.178.□	25.178.□
Principales Dimensions en mm					
Diamètre	140	140	140	140	140
Hauteur	322.5	322.5	322.5	322.5	322.5
Volume, cc	175	175	175	175	175
Poids, kg	21.6	21.6	21.6	21.6	21.6
Accessoires					
Grille de renfort d'élément filtrant	SCSS23	SCSS23	SCSS23	SCSS23	SCSS23
Equerre de montage	MBSS219	MBSS219	MBSS219	MBSS219	MBSS219

Notes

(1) Changer la référence produit en S**e**S239 pour modèle à indicateur de colmatage DPI, version électrique

(2) Température Maximale 100°C en raison de la présence de l'indicateur de colmatage, DPI

(3) Abréviations matériaux: 316L = Inox 316L

(4) L'aimant est recouvert de Ni-Cu-Ni

(5) Suffixe à ajouter pour autres matériaux des joints: Chemraz = .C, Nitrile = N, Kalrez = .K, EPDM = .E, Silicone = .S, (exemple SiS239.201.E)

(6) Remplacer le □ par le grade d'élément filtrant souhaité: exemples 25.178.5CK, 25.178.S20V ou 25.178.T20

SS325
Corps de Filtre en Té

Matériaux	**Inox 316L**
Pression	**100 bar**
Raccordements	**3/4" ou 1"**
Élément Filtrant	**38.152.□**

Les corps de filtre séries SS325 sont proposés en tailles de raccordement 3/4" et 1", pour applications jusqu'à 100 bar. Pour utilisations à plus haute pression, opter pour les séries SS326 ou SS328.

Les corps standards sont à raccordements NPT et joint Viton. Des raccordements BSPP et BSPT, ainsi que d'autres matériaux de joint sont disponibles en option.

Ces corps ne comprennent aucune soudure et sont conformes à NACE MR-01-75, ils sont classés SEP selon la DESP 97/23/CE.

Ces corps de filtre sont aussi disponibles en d'autres matériaux de construction, tels que Hastelloy, Monel, Titane, etc.

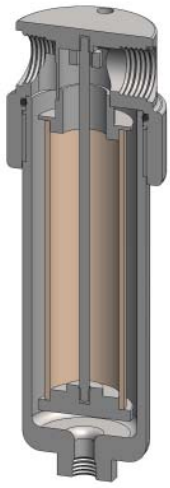

Spécifications Techniques

Modèle de corps	**SS325.501**	**SS325.521**	**SS325.541**	**SS325.601**	**SS325.621**	**SS325.641**
Raccordements	3/4" NPT	3/4" NPT	3/4" NPT	1" NPT	1" NPT	1" NPT
Purge	Sans	1/4" NPT	1/2" NPT	Sans	1/4" NPT	1/2" NPT
Pression Maximale, bar (1)	100	100	100	100	100	100
Température Maximale, °C (2)	200	200	200	200	200	200
Matériaux de Construction (3)						
Tête, Cuve et Internes	316L	316L	316L	316L	316L	316L
Joint (4)	Viton	Viton	Viton	Viton	Viton	Viton
Codification Élément Filtrant (5)	38.152.□	38.152.□	38.152.□	38.152.□	38.152.□	38.152.□
Codification Cartouche d'Adsorption (6)	38.152.AD□	38.152.AD□	38.152.AD□	38.152.AD□	38.152.AD□	38.152.AD□
Principales Dimensions en mm						
Diamètre	75	75	75	75	75	75
Hauteur	244	244	244	244	244	244
Volume, cc	650	650	650	650	650	650
Poids, kg	4.0	4.0	4.0	4.0	4.0	4.0
Accessoires						
Grille de renfort d'élément filtrant	SCSS32	SCSS32	SCSS32	SCSS32	SCSS32	SCSS32
Equerre de montage	MBSS325	MBSS325	MBSS325	MBSS325	MBSS325	MBSS325

Notes

(1) Au-delà de 200°C, la pression maxi de service est réduite. Nous consulter pour connaître la pression maxi de service à une valeur de température donnée

(2) Température maximale 200°C avec joint std. Pour températures jusqu'à 324°C, utiliser un joint Chemraz

(3) Abréviations matériaux: 316L = Inox 316L

(4) Suffixe à ajouter pour autres matériaux de joint: PTFE = T, Chemraz = .C, Nitrile = N, Kalrez = .K, EPDM = .E, Silicone = .S - (exemple SS325.501.T)

(5) Remplacer le □ par le grade d'élément filtrant souhaité: exemples 38.152.5CK, 38.152.S20V ou 38.152.T20

(6) Remplacer le □ par le type souhaité, exemple 38.152.AD01

SiS325

Corps de Filtre en Té, avec DPI (Indicateur de Colmatage)

Matériaux	**Inox 316L**
Pression	**100 bar**
Raccordements	**3/4" ou 1"**
Élément Filtrant	**38.152.☐**

Les corps de filtre séries SiS325, avec indicateur de colmatage (indicateur de pression différentielle - DPI), sont proposés en tailles de raccordement 3/4" et 1", pour applications jusqu'à 100 bar. Pour les utilisations au-delà de100 bar, opter pour les séries SiS326 ou SiS328.

Les corps standards sont à raccordements NPT et joint Viton. Des raccordements BSPP et BSPT, ainsi que d'autres matériaux de joints sont disponibles en option.

Ces corps ne comprennent aucune soudure et sont conformes à NACE MR-01-75, ils sont classés SEP selon la DESP 97/23/CE.

Ces corps de filtre sont aussi disponibles en d'autres matériaux de construction, tels que Hastelloy, Monel, Titane, etc.

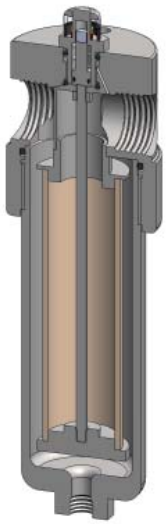

Spécifications Techniques

Modèle de corps (1)	**SiS325.501**	**SiS325.521**	**SiS325.541**	**SiS325.601**	**SiS325.621**	**SiS325.641**
Raccordements	3/4" NPT	3/4" NPT	3/4" NPT	1" NPT	1" NPT	1" NPT
Purge	Sans	1/4" NPT	1/2" NPT	Sans	1/4" NPT	1/2" NPT
Pression Maximale, bar	100	100	100	100	100	100
Température Maximale, °C (2)	100	100	100	100	100	100
Matériaux de Construction (3)						
Tête, Cuve et Internes	316L	316L	316L	316L	316L	316L
Aimant (4)	Néodymium	Néodymium	Néodymium	Néodymium	Néodymium	Néodymium
Capot	Acrylique	Acrylique	Acrylique	Acrylique	Acrylique	Acrylique
Joints (5)	Viton	Viton	Viton	Viton	Viton	Viton
Codification Élément Filtrant (6)	38.152.☐	38.152.☐	38.152.☐	38.152.☐	38.152.☐	38.152.☐
Principales Dimensions en mm						
Diamètre	75	75	75	75	75	75
Hauteur	284	284	284	284	284	284
Volume, cc	650	650	650	650	650	650
Poids, kg	4.8	4.8	4.8	4.8	4.8	4.8
Accessoires						
Grille de renfort d'élément filtrant	SCSS32	SCSS32	SCSS32	SCSS32	SCSS32	SCSS32
Equerre de montage	MBiSS325	MBiSS325	MBiSS325	MBiSS325	MBiSS325	MBiSS325

Notes

(1) Changer la référence produit en S**e**S325 pour modèle à indicateur de colmatage DPI, version électrique

(2) Température Maximale 100°C en raison de la présence de l'indicateur de colmatage, DPI

(3) Abréviations matériaux: 316L = Inox 316L

(4) L'aimant est recouvert de Ni-Cu-Ni

(5) Suffixe à ajouter pour autres matériaux des joints: Chemraz = .C, Nitrile = N, Kalrez = .K, EPDM = .E, Silicone = .S, (exemple SiS325.501.E)

(6) Remplacer le ☐ par le grade d'élément filtrant souhaité: exemples 38.152.5CK, 38.152.S20V ou 38.152.T20

SS326
Corps de Filtre en Té

Matériaux	**Inox 316L**
Pression	**200 bar**
Raccordements	**3/4" ou 1"**
Élément Filtrant	**38.152.□**

Les corps de filtre séries SS326 sont proposés en tailles de raccordement 3/4" et 1", pour applications jusqu'à 200 bar. Pour utilisations à plus haute pression, opter pour les séries SS326 ou SS328. Pour applications en dessous de 100 bar, opter pour les séries SS325.

Les corps standards sont à raccordements NPT et joint Viton. Des raccordements BSPP et BSPT, ainsi que d'autres matériaux de joint sont disponibles en option.

Ces corps ne comprennent aucune soudure et sont conformes à NACE MR-01-75, ils possèdent le marquage CE en conformité à la DESP 97/23/EC.

Ces corps de filtre sont aussi disponibles en d'autres matériaux de construction, tels que Hastelloy, Monel, Titane, etc.

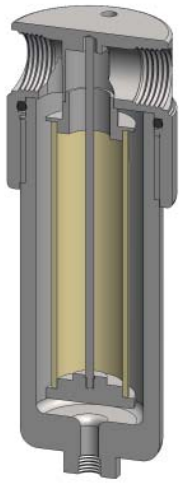

Spécifications Techniques

Modèle de corps	**SS326.501**	**SS326.521**	**SS326.541**	**SS326.601**	**SS326.621**	**SS326.641**
Raccordements	3/4" NPT	3/4" NPT	3/4" NPT	1" NPT	1" NPT	1" NPT
Purge	Sans	1/4" NPT	1/2" NPT	Sans	1/4" NPT	1/2" NPT
Pression Maximale, bar (1)	200	200	200	200	200	200
Température Maximale, °C (2)	200	200	200	200	200	200
Matériaux de Construction (3)						
Tête, Cuve et Internes	316L	316L	316L	316L	316L	316L
Joint (4)	Viton	Viton	Viton	Viton	Viton	Viton
Codification Élément Filtrant (5)	38.152.□	38.152.□	38.152.□	38.152.□	38.152.□	38.152.□
Codification Cartouche d'Adsorption (6)	38.152.AD□	38.152.AD□	38.152.AD□	38.152.AD□	38.152.AD□	38.152.AD□
Principales Dimensions en mm						
Diamètre	90	90	90	90	90	90
Hauteur	253	253	253	253	253	253
Volume, cc	670	670	670	670	670	670
Poids, kg	6.2	6.2	6.2	6.2	6.2	6.2
Accessoires						
Grille de renfort d'élément filtrant	SCSS32	SCSS32	SCSS32	SCSS32	SCSS32	SCSS32
Equerre de montage	MBSS326	MBSS326	MBSS326	MBSS326	MBSS326	MBSS326

Notes

(1) Au-delà de 200°C, la pression maxi de service est réduite. Nous consulter pour connaître la pression maxi de service à une valeur de température donnée

(2) Température maximale 200°C avec joint std. Pour températures jusqu'à 324°C, utiliser un joint Chemraz

(3) Abréviations matériaux: 316L = Inox 316L

(4) Suffixe à ajouter pour autres matériaux de joint: PTFE = T, Chemraz = .C, Nitrile = N, Kalrez = .K, EPDM = .E, Silicone = .S - (exemple SS326.501.T)

(5) Remplacer le □ par le grade d'élément filtrant souhaité: exemples 38.152.5CK, 38.152.S20V ou 38.152.T20

(6) Remplacer le □ par le type souhaité, exemple 38.152.AD01

SiS326

Corps de Filtre en Té, avec DPI (Indicateur de Colmatage)

Matériaux	**Inox 316L**
Pression	**200 bar**
Raccordements	**3/4" ou 1"**
Élément Filtrant	**38.152.□**

Les corps de filtre séries SiS326, avec indicateur de presion différentielle intégré (DPI), sont proposés en tailles de raccordement 3/4" et 1", service jusqu'à 200 bar. Pour les utilisations jusqu'à 100 bar, opter pour séries SiS325, et pour les séries SiS328 au-delà de 200 bar.

Les corps standards sont à raccordements NPT et joint Viton. Des raccordements BSPP et BSPT, ainsi que d'autres matériaux de joints sont disponibles en option.

Ces corps ne comprennent aucune soudure et sont conformes à NACE MR-01-75, ils possèdent le marquage CE en conformité à la DESP 97/23/EC.

Ces corps de filtre sont aussi disponibles en d'autres matériaux de construction, tels que Hastelloy, Monel, Titane, etc.

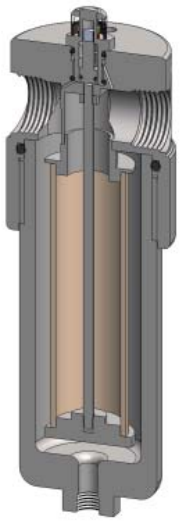

Spécifications Techniques

Modèle de corps (1)	**SiS326.501**	**SiS326.521**	**SiS326.541**	**SiS326.601**	**SiS326.621**	**SiS326.641**
Raccordements	3/4" NPT	3/4" NPT	3/4" NPT	1" NPT	1" NPT	1" NPT
Purge	Sans	1/4" NPT	1/2" NPT	Sans	1/4" NPT	1/2" NPT
Pression Maximale, bar	200	200	200	200	200	200
Température Maximale, °C (2)	100	100	100	100	100	100
Matériaux de Construction (3)						
Tête, Cuve et Internes	316L	316L	316L	316L	316L	316L
Aimant (4)	Néodymium	Néodymium	Néodymium	Néodymium	Néodymium	Néodymium
Capot	Acrylique	Acrylique	Acrylique	Acrylique	Acrylique	Acrylique
Joints (5)	Viton	Viton	Viton	Viton	Viton	Viton
Codification Élément Filtrant (6)	38.152.□	38.152.□	38.152.□	38.152.□	38.152.□	38.152.□
Principales Dimensions en mm						
Diamètre	90	90	90	90	90	90
Hauteur	290	290	290	290	290	290
Volume, cc	670	670	670	670	670	670
Poids, kg	7.5	7.5	7.5	7.5	7.5	7.5
Accessoires						
Grille de renfort d'élément filtrant	SCSS32	SCSS32	SCSS32	SCSS32	SCSS32	SCSS32
Equerre de montage	MBSiS326	MBSiS326	MBSiS326	MBSiS326	MBSiS326	MBSiS326

Notes

(1) Changer la référence produit en S**e**S326 pour modèle à indicateur de colmatage DPI, version électrique

(2) Température Maximale 100°C en raison de la présence de l'indicateur de colmatage, DPI

(3) Abréviations matériaux: 316L = Inox 316L

(4) L'aimant est recouvert de Ni-Cu-Ni

(5) Suffixe à ajouter pour autres matériaux des joints: Chemraz = .C, Nitrile = N, Kalrez = .K, EPDM = .E, Silicone = .S, (exemple SiS326.501.E)

(6) Remplacer le □ par le grade d'élément filtrant souhaité: exemples 38.152.5CK, 38.152.S20V ou 38.152.T20

SS328
Corps de Filtre en Té

Matériaux	**Inox 316L**
Pression	**400 bar**
Raccordements	**3/4" ou 1"**
Élément Filtrant	**38.152.☐**

Les corps de filtre séries SS328 sont proposés en tailles de raccordement 3/4" et 1", service jusqu'à 400 bar. Pour les utilisations jusqu'à 100 bar, opter pour séries SS325, et pour les séries SS326 jusqu'à 200 bar.

Les corps standards sont à raccordements NPT et joint Viton. Des raccordements BSPP et BSPT, ainsi que d'autres matériaux de joint sont disponibles en option.

Ces corps ne comprennent aucune soudure et sont conformes à NACE MR-01-75, ils possèdent le marquage CE en conformité à la DESP 97/23/EC.

Ces corps de filtre sont aussi disponibles en d'autres matériaux de construction, tels que Hastelloy, Monel, Titane, etc.

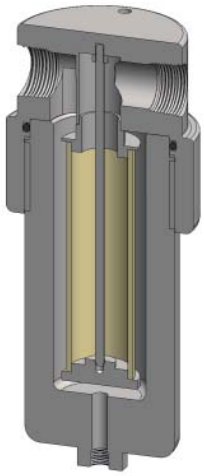

Spécifications Techniques

Modèle de corps	**SS328.501**	**SS328.521**	**SS328.541**	**SS328.601**	**SS328.621**	**SS328.641**
Raccordements	3/4" NPT	3/4" NPT	3/4" NPT	1" NPT	1" NPT	1" NPT
Purge	Sans	1/4" NPT	1/2" NPT	Sans	1/4" NPT	1/2" NPT
Pression Maximale, bar (1)	400	400	400	400	400	400
Température Maximale, °C (2)	200	200	200	200	200	200
Matériaux de Construction (3)						
Tête, Cuve et Internes	316L	316L	316L	316L	316L	316L
Joint (4)	Viton	Viton	Viton	Viton	Viton	Viton
Codification Élément Filtrant (5)	38.152.☐	38.152.☐	38.152.☐	38.152.☐	38.152.☐	38.152.☐
Codification Cartouche d'Adsorption (6)	38.152.AD☐	38.152.AD☐	38.152.AD☐	38.152.AD☐	38.152.AD☐	38.152.AD☐
Principales Dimensions en mm						
Diamètre	110	110	110	110	110	110
Hauteur	287	287	287	287	287	287
Volume, cc	710	710	710	710	710	710
Poids, kg	15.9	15.9	15.9	15.9	15.9	15.9
Accessoires						
Grille de renfort d'élément filtrant	SCSS32	SCSS32	SCSS32	SCSS32	SCSS32	SCSS32
Equerre de montage	MBSS328	MBSS328	MBSS328	MBSS328	MBSS328	MBSS328

Notes

(1) Au-delà de 200°C, la pression maxi de service est réduite. Nous consulter pour connaître la pression maxi de service à une valeur de température donnée

(2) Température maximale 200°C avec joint std. Pour températures jusqu'à 324°C, utiliser un joint Chemraz

(3) Abréviations matériaux: 316L = Inox 316L

(4) Suffixe à ajouter pour autres matériaux de joint: Chemraz = .C, Nitrile = N, Kalrez = .K, EPDM = .E, Silicone = .S, (exemple SS328.501.E)

(5) Remplacer le ☐ par le grade d'élément filtrant souhaité: exemples 38.152.5CK, 38.152.S20V ou 38.152.T20

(6) Remplacer le ☐ par le type souhaité, exemple 38.152.AD01

SiS328

Corps de Filtre en Té, avec DPI (Indicateur de Colmatage)

Matériaux	**Inox 316L**
Pression	**400 bar**
Raccordements	**3/4" ou 1"**
Élément Filtrant	**38.152.☐**

Les corps de filtre séries SiS328, avec indicateur de colmatage (indicateur de pression différentielle - DPI), sont proposés en tailles de raccordement 3/4" et 1", service jusqu'à 400 bar. Pour les utilisations jusqu'à 100 bar, opter pour les séries SiS325, et pour les séries SiS326 jusqu'à 200 bar.

Les corps standards sont à raccordements NPT et joint Viton. Des raccordements BSPP et BSPT, ainsi que d'autres matériaux de joints sont disponibles en option.

Ces corps ne comprennent aucune soudure et sont conformes à NACE MR-01-75, ils possèdent le marquage CE en conformité à la DESP 97/23/EC.

Ces corps de filtre sont aussi disponibles en d'autres matériaux de construction, tels que Hastelloy, Monel, Titane, etc.

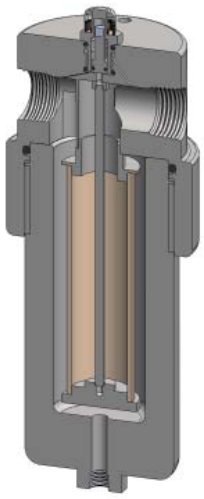

Spécifications Techniques

Modèle de corps (1)	**SiS328.501**	**SiS328.521**	**SiS328.541**	**SiS328.601**	**SiS328.621**	**SiS328.641**
Raccordements	3/4" NPT	3/4" NPT	3/4" NPT	1" NPT	1" NPT	1" NPT
Purge	Sans	1/4" NPT	1/2" NPT	Sans	1/4" NPT	1/2" NPT
Pression Maximale, bar	400	400	400	400	400	400
Température Maximale, °C (2)	100	100	100	100	100	100
Matériaux de Construction (3)						
Tête, Cuve et Internes	316L	316L	316L	316L	316L	316L
Aimant (4)	Néodymium	Néodymium	Néodymium	Néodymium	Néodymium	Néodymium
Capot	Acrylique	Acrylique	Acrylique	Acrylique	Acrylique	Acrylique
Joints (5)	Viton	Viton	Viton	Viton	Viton	Viton
Codification Élément Filtrant (6)	38.152.☐	38.152.☐	38.152.☐	38.152.☐	38.152.☐	38.152.☐
Principales Dimensions en mm						
Diamètre	110	110	110	110	110	110
Hauteur	319	319	319	319	319	319
Volume, cc	710	710	710	710	710	710
Poids, kg	16.9	16.9	16.9	16.9	16.9	16.9
Accessoires						
Grille de renfort d'élément filtrant	SCSS32	SCSS32	SCSS32	SCSS32	SCSS32	SCSS32
Equerre de montage	MBSiS328	MBSiS328	MBSiS328	MBSiS328	MBSiS328	MBSiS328

Notes

(1) Changer la référence produit en S**e**S328 pour modèle à indicateur de colmatage DPI, version électrique

(2) Température Maximale 100°C en raison de la présence de l'indicateur de colmatage, DPI

(3) Abréviations matériaux: 316L = Inox 316L

(4) L'aimant est recouvert de Ni-Cu-Ni

(5) Suffixe à ajouter pour autres matériaux des joints: Chemraz = .C, Nitrile = N, Kalrez = .K, EPDM = .E, Silicone = .S, (exemple SiS328.501.E)

(6) Remplacer le ☐ par le grade d'élément filtrant souhaité: exemples 38.152.5CK, 38.152.S20V ou 38.152.T20

SG421
Corps de Filtre en Té

Matériaux	**Inox 316L & Verre Pyrex**
Pression	**7 bar**
Raccordements	**3/4" ou 1"**
Élément Filtrant	**51.230.□**

Les corps de filtre séries SG421 sont proposés en tailles de raccordement 3/4" et 1", pour service basse pression jusqu'à 7 bar.

Les corps sont en inox 316L, avec une cuve en Pyrex ou en inox. La cuve en Pyrex est dotée d'une grille de protection métallique, non représentée ici.

Les corps standards sont à raccordements NPT et joint Viton. Des raccordements BSPP et BSPT, ainsi que d'autres matériaux de joints sont disponibles en option.

Ces corps ne comprennent aucune soudure et sont conformes à NACE MR-01-75, ils sont classés SEP selon la DESP 97/23/CE.

Ces corps de filtre sont aussi disponibles en d'autres matériaux de construction, tels que Hastelloy, Monel, Titane, etc.

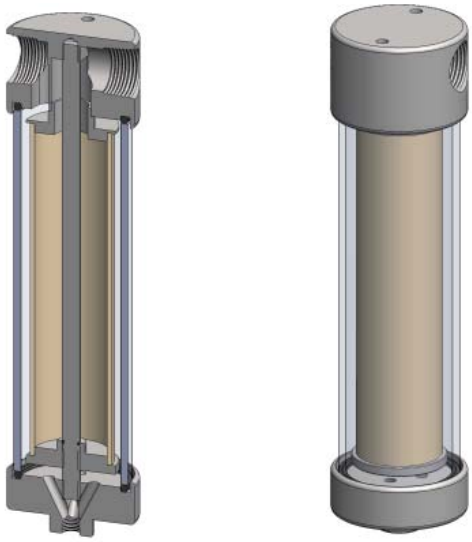

Grille métallique de protection, non représentée

Spécifications Techniques

Modèle de corps	**SG421.521**	**SG421.621**
Raccordements	3/4" NPT	1" NPT
Purge	1/4" NPT	1/4" NPT
Pression Maximale, bar	7	7
Température Maximale, °C	100	100
Matériaux de Construction (1)		
Tête & Internes	316L	316L
Cuve	Pyrex	Pyrex
Joints (2)	Viton	Viton
Codification Élément Filtrant (3)	51.230.□	51.230.□
Codification Cartouche d'Adsorption (4)	51.230.AD□	51.230.AD□
Principales Dimensions en mm		
Diamètre	90	90
Hauteur	346	346
Volume, cc	950	950
Poids, kg	3.5	3.5
Accessoires		
Grille de renfort de l'élément filtrant	SCSS42	SCSS42
Equerre de montage	MBSS42	MBSS42

Notes

(1) Abréviations matériaux: 316L = Inox 316L

(2) Suffixe à ajouter pour autres matériaux des joints: Chemraz = .C, Nitrile = N, Kalrez = .K, EPDM = .E, Silicone = .S, (exemple SG421.521.N)

(3) Remplacer le □ par le grade d'élément filtrant souhaité: exemples 51.230.5CK, 51.230.S20V ou 51.230.T20

(4) Remplacer le □ par le type souhaité, exemple 51.230.AD01

SS424
Corps de Filtre en Té

Matériaux	**Inox 316L**
Pression	**34 bar**
Raccordements	**3/4" ou 1"**
Élément Filtrant	**51.230.□**

Les corps de filtre séries SS424 sont prévus pour conduites en 3/4" et 1", en service jusqu'à 34 bar. Pour les utilisations au dessus de 34 bar, opter pour les séries SS425, SS426 et SS428.

Les corps standards sont à raccordements NPT et joint Viton. Des raccordements BSPP et BSPT, ainsi que d'autres matériaux de joint sont disponibles en option.

Ces corps ne comprennent aucune soudure et sont conformes à NACE MR-01-75, ils sont classés SEP selon la DESP 97/23/CE.

Ces corps de filtre sont aussi disponibles en d'autres matériaux de construction, tels que Hastelloy, Monel, Titane, etc.

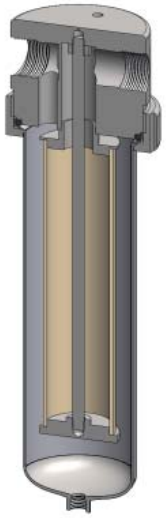

Spécifications Techniques

Modèle de corps	**SS424.521**	**SS424.621**
Raccordements	3/4" NPT	1" NPT
Purge	1/4" NPT	1/4" NPT
Pression Maximale, bar (1)	34	34
Température Maximale, °C (2)	200	200
Matériaux de Construction (3)		
Tête, Cuve et Internes	316L	316L
Joint (4)	Viton	Viton
Codification Élément Filtrant (5)	51.230.□	51.230.□
Codification Cartouche d'Adsorption (6)	51.230.AD□	51.230.AD□
Principales Dimensions en mm		
Diamètre	110	110
Hauteur	388	643
Volume, cc	1350	1350
Poids, kg	7.8	7.8
Accessoires		
Grille de renfort de l'élément filtrant	SCSS42	SCSS42
Equerre de montage	MBSS42	MBSS42

Notes

(1) Au dessus de 200°C, la pression maxi de service est réduite. Nous consulter pour connaître la pression maxi de service à une valeur de température donnée

(2) Température maximale 200°C avec joint std. Pour températures jusqu'à 324°C, utiliser un joint Chemraz

(3) Abréviations matériaux: 316L = Inox 316L

(4) Suffixe à ajouter pour autres matériaux de joint: Chemraz = .C, Nitrile = N, Kalrez = .K, EPDM = .E, Silicone = .S, (exemple SS424.521.N)

(5) Remplacer le □ par le grade d'élément filtrant souhaité: exemples 51.230.5CK, 51.230.S20V ou 51.230.T20

(6) Remplacer le □ par le type souhaité, exemple 51.230.AD01

SS425 & SHS425

Corps de Filtre en Té

Matériaux	**Inox 316L**
Pression	**100 bar**
Raccordements	**1" à 2"**
Élément Filtrant	**51.230.□**

Les corps de filtre séries SS425 sont prévus pour conduites en 1", en service jusqu'à 100 bar. Les séries SHS425 sont prévus pour conduites en 1-1/2" et 2", et sont conçues de sorte de disposer d'un passage intégral pour une capacité de débit optimale. Pour les utilisations au dessus de 100 bar, opter pour les séries SS426 ou SS428.

Les corps standards sont à raccordements NPT et joint Viton. Des raccordements BSPP et BSPT, ainsi que d'autres matériaux de joint sont disponibles en option.

Ces corps ne comprennent aucune soudure et sont conformes à NACE MR-01-75, ils sont classés SEP selon la DESP 97/23/CE.

Ces corps de filtre sont aussi disponibles en d'autres matériaux de construction, tels que Hastelloy, Monel, Titane, etc.

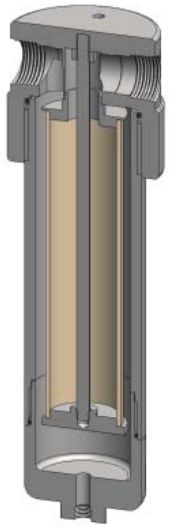

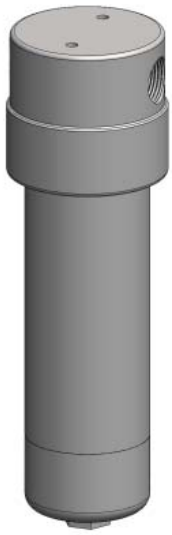

Spécifications Techniques

Modèle de corps	**SS425.621**	**SS425.641**	**SHS425.721**	**SHS425.741**	**SHS425.821**	**SHS425.841**
Raccordements	1" NPT	1" NPT	1&1/2" NPT	1&1/2" NPT	2" NPT	2" NPT
Purge	1/4" NPT	1/2" NPT	1/4" NPT	1/2" NPT	1/4" NPT	1/2" NPT
Pression Maximale, bar (1)	100	100	100	100	100	100
Température Maximale, °C (2)	200	200	200	200	200	200
Matériaux de Construction (3)						
Tête, Cuve et Internes	316L	316L	316L	316L	316L	316L
Joint (4)	Viton	Viton	Viton	Viton	Viton	Viton
Codification Élément Filtrant (5)	51.230.□	51.230.□	51.230.□	51.230.□	51.230.□	51.230.□
Codification Cartouche d'Adsorption (6)	51.230.AD□	51.230.AD□	51.230.AD□	51.230.AD□	51.230.AD□	51.230.AD□
Principales Dimensions en mm						
Diamètre	110	110	180	180	180	180
Hauteur	388	388	396	396	406	406
Volume, cc	1350	1350	1550	1550	1550	1550
Poids, kg	7.8	7.8	24.5	25.5	27.5	27.5
Accessoires						
Grille de renfort de l'élément filtrant	SCSS42	SCSS42	SCSS42	SCSS42	SCSS42	SCSS42
Equerre de montage	MBSS42	MBSS42	MBSHS42	MBSHS42	MBSHS42	MBSHS42

Notes

(1) Au dessus de 200°C, la pression maxi de service est réduite. Nous consulter pour connaître la pression maxi de service à une valeur de température donnée

(2) Température maximale 200°C avec joint std. Pour températures jusqu'à 324°C, utiliser un joint Chemraz

(3) Abréviations matériaux: 316L = Inox 316L

(4) Suffixe à ajouter pour autres matériaux de joint: Chemraz = .C, Nitrile = N, Kalrez = .K, EPDM = .E, Silicone = .S, (exemple SS425.621.N)

(5) Remplacer le □ par le grade d'élément filtrant souhaité: exemples 51.230.5CK, 51.230.S20V ou 51.230.T20

(6) Remplacer le □ par le type souhaité, exemple 51.230.AD01

SS426 & SHS426

Corps de Filtre en Té

Matériaux	**Inox 316L**
Pression	**200 bar**
Raccordements	**1" à 2"**
Élément Filtrant	**51.230.□**

Les corps de filtre séries SS426 sont prévus pour conduites en 1", en service jusqu'à 200 bar. Les séries SHS426 sont prévus pour conduites en 1-1/2" et 2", et sont conçues de sorte de disposer d'un passage intégral pour une capacité de débit optimale. Pour les utilisations au dessus de 200 bar, opter pour les séries SS428.

Les corps standards sont à raccordements NPT et joint Viton. Des raccordements BSPP et BSPT, ainsi que d'autres matériaux de joint sont disponibles en option.

Ces corps ne comprennent aucune soudure et sont conformes à NACE MR-01-75, ils sont classés SEP selon la DESP 97/23/CE.

Ces corps de filtre sont aussi disponibles en d'autres matériaux de construction, tels que Hastelloy, Monel, Titane, etc.

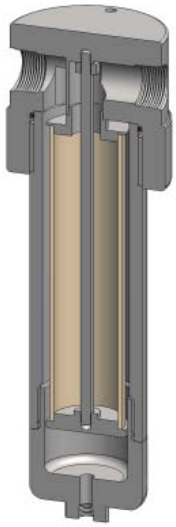

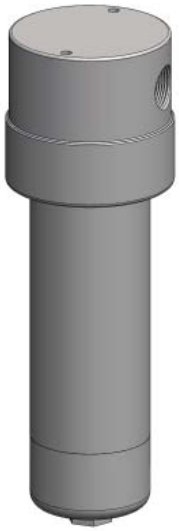

Spécifications Techniques

Modèle de corps	**SS426.621**	**SS426.641**	**SHS426.721**	**SHS426.741**	**SHS426.821**	**SHS426.841**
Raccordements	1" NPT	1" NPT	1&1/2" NPT	1&1/2" NPT	2" NPT	2" NPT
Purge	1/4" NPT	1/2" NPT	1/4" NPT	1/2" NPT	1/4" NPT	1/2" NPT
Pression Maximale, bar (1)	200	200	200	200	200	200
Température Maximale, °C (2)	200	200	200	200	200	200
Matériaux de Construction (3)						
Tête, Cuve et Internes	316L	316L	316L	316L	316L	316L
Joint (4)	Viton	Viton	Viton	Viton	Viton	Viton
Codification Élément Filtrant (5)	51.230.□	51.230.□	51.230.□	51.230.□	51.230.□	51.230.□
Codification Cartouche d'Adsorption (6)	51.230.AD□	51.230.AD□	51.230.AD□	51.230.AD□	51.230.AD□	51.230.AD□
Principales Dimensions en mm						
Diamètre	110	110	180	180	180	180
Hauteur	388	388	418	418	428	428
Volume, cc	1400	1400	1450	1450	1450	1450
Poids, kg	7.8	7.8	38	38	41	41
Accessoires						
Grille de renfort de l'élément filtrant	SCSS42	SCSS42	SCSS42	SCSS42	SCSS42	SCSS42
Equerre de montage	MBSS42	MBSS42	MBSHS42	MBSHS42	MBSHS42	MBSHS42

Notes

(1) Au dessus de 200°C, la pression maxi de service est réduite. Nous consulter pour connaître la pression maxi de service à une valeur de température donnée

(2) Température maximale 200°C avec joint std. Pour températures jusqu'à 324°C, utiliser un joint Chemraz

(3) Abréviations matériaux: 316L = Inox 316L

(4) Suffixe à ajouter pour autres matériaux de joint: Chemraz = .C, Nitrile = N, Kalrez = .K, EPDM = .E, Silicone = .S, (exemple SS426.621.N)

(5) Remplacer le □ par le grade d'élément filtrant souhaité: exemples 51.230.5CK, 51.230.S20V ou 51.230.T20

(6) Remplacer le □ par le type souhaité, exemple 51.230.AD01

SS428 & SHS428

Corps de Filtre en Té

Matériaux	**Inox 316L**
Pression	**400 bar**
Raccordements	**1" à 2"**
Élément Filtrant	**51.230.□**

Les corps de filtre séries SS428 sont prévus pour conduites en 1", en service jusqu'à 400 bar. Les séries SHS428 sont prévus pour conduites en 1-1/2" et 2", et sont conçues de sorte de disposer d'un passage intégral pour une capacité de débit optimale. Pour les utilisations en deçà de 100 bar, opter pour les séries SS425 ou SS426 si pression en deçà de 200 bar

Les corps standards sont à raccordements NPT et joint Viton. Des raccordements BSPP et BSPT, ainsi que d'autres matériaux de joint sont disponibles en option.

Ces corps ne comprennent aucune soudure et sont conformes à NACE MR-01-75, ils sont classés SEP selon la DESP 97/23/CE.

Ces corps de filtre sont aussi disponibles en d'autres matériaux de construction, tels que Hastelloy, Monel, Titane, etc.

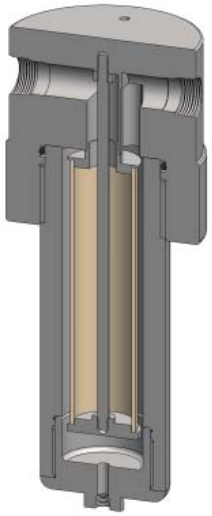

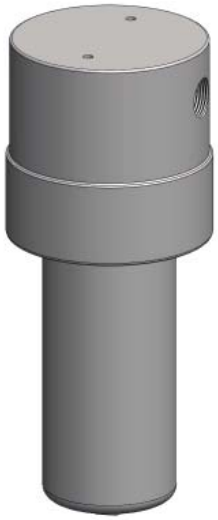

Spécifications Techniques

Modèle de corps	**SS428.621**	**SS428.641**	**SHS428.721**	**SHS428.741**	**SHS428.821**	**SHS428.841**
Raccordements	1" NPT	1" NPT	1&1/2" NPT	1&1/2" NPT	2" NPT	2" NPT
Purge	1/4" NPT	1/2" NPT	1/4" NPT	1/2" NPT	1/4" NPT	1/2" NPT
Pression Maximale, bar (1)	400	400	400	400	400	400
Température Maximale, °C (2)	200	200	200	200	200	200
Matériaux de Construction (3)						
Tête, Cuve et Internes	316L	316L	316L	316L	316L	316L
Joint (4)	Viton	Viton	Viton	Viton	Viton	Viton
Codification Élément Filtrant (5)	51.230.□	51.230.□	51.230.□	51.230.□	51.230.□	51.230.□
Codification Cartouche d'Adsorption (6)	51.230.AD□	51.230.AD□	51.230.AD□	51.230.AD□	51.230.AD□	51.230.AD□
Principales Dimensions en mm						
Diamètre	164	164	200	200	200	200
Hauteur	409	409	488	488	498	498
Volume, cc	1450	1450	1500	1500	1500	1500
Poids, kg	38	38	64	64	67	67
Accessoires						
Grille de renfort de l'élément filtrant	SCSS42	SCSS42	SCSS42	SCSS42	SCSS42	SCSS42
Equerre de montage	MBSS42	MBSS42	MBSHS428	MBSHS428	MBSHS428	MBSHS428

Notes

(1) Au dessus de 200°C, la pression maxi de service est réduite. Nous consulter pour connaître la pression maxi de service à une valeur de température donnée

(2) Température maximale 200°C avec joint std. Pour températures jusqu'à 324°C, utiliser un joint Chemraz

(3) Abréviations matériaux: 316L = Inox 316L

(4) Suffixe à ajouter pour autres matériaux de joint: Chemraz = .C, Nitrile = N, Kalrez = .K, EPDM = .E, Silicone = .S, (exemple SS428.621.N)

(5) Remplacer le □ par le grade d'élément filtrant souhaité: exemples 51.230.5CK, 51.230.S20V ou 51.230.T20

(6) Remplacer le □ par le type souhaité, exemple 51.230.AD01

SS434
Corps de Filtre en Té

Matériaux	**Inox 316L**
Pression	**34 bar**
Raccordements	**3/4" ou 1"**
Élément Filtrant	**51.476.□**

Les corps de filtre séries SS434 sont prévus pour conduites en 1/8" et 1/4", pour applications jusqu'à 700 bar où le débit ou les niveaux de contamination sont plus élevés, ou s'il est nécessaire d'allonger les intervalles de remplacement de l'élément filtrant. Pour les utilisations où le temps de réponse est à privilégier, opter pour les séries SS119. Pour les utilisations au-delà de 34 bar, opter pour les séries SS129 jusqu'à 700 bar.

Les corps standards sont à raccordements NPT et joint Viton. Des raccordements BSPP et BSPT, ainsi que d'autres matériaux de joint sont disponibles en option.

Ces corps ne comprennent aucune soudure et sont conformes à NACE MR-01-75, ils sont classés SEP selon la DESP 97/23/CE.

Ces corps de filtre sont aussi disponibles en d'autres matériaux de construction, tels que Hastelloy, Monel, Titane, etc.

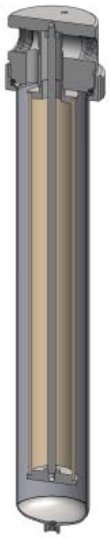

Spécifications Techniques

Modèle de corps	**SS434.521**	**SS434.621**
Raccordements	3/4" NPT	1" NPT
Purge	1/4" NPT	1/4" NPT
Pression Maximale, bar (1)	34	34
Température Maximale, °C (2)	200	200
Matériaux de Construction (3)		
Tête, Cuve et Internes	316L	316L
Joint (4)	Viton	Viton
Codification Élément Filtrant (5)	51.476.□	51.476.□
Codification Cartouche d'Adsorption (6)	51.476.AD□	51.476.AD□
Principales Dimensions en mm		
Diamètre	110	110
Hauteur	638	638
Volume, cc	2450	2450
Poids, kg	8.9	8.9
Accessoires		
Grille de renfort de l'élément filtrant	SCSS43	SCSS43
Equerre de montage	MBSS42	MBSS42

Notes

(1) Au dessus de 200°C, la pression maxi de service est réduite. Nous consulter pour connaître la pression maxi de service à une valeur de température donnée

(2) Température maximale 200°C avec joint std. Pour températures jusqu'à 324°C, utiliser un joint Chemraz

(3) Abréviations matériaux: 316L = Inox 316L

(4) Suffixe à ajouter pour autres matériaux de joint: PTFE = .T, Chemraz = .C, Nitrile = N, Kalrez = .K, EPDM = .E, Silicone = .S, (exemple SS434.521.T)

(5) Remplacer le □ par le grade d'élément filtrant souhaité: exemples 51.476.5CK, 51.476.S20V, ou 51.476.T20

(6) Remplacer le □ par le type souhaité, exemple 51.476.AD01

SS435 & SHS435

Corps de Filtre en Té

Matériaux	**Inox 316L**
Pression	**100 bar**
Raccordements	**1" à 2"**
Élément Filtrant	**51.476.□**

Les corps de filtre séries SS435 sont prévus pour conduites en 1", en service jusqu'à 100 bar. Les séries SHS435 sont prévus pour conduites en 1-1/2" et 2", et sont conçues de sorte de disposer d'un passage intégral pour une capacité de débit optimale. Pour les utilisations au dessus de 100 bar, opter pour les séries SS436 ou SS438.

Les corps standards sont à raccordements NPT et joint Viton. Des raccordements BSPP et BSPT, ainsi que d'autres matériaux de joint sont disponibles en option.

Ces corps ne comprennent aucune soudure et sont conformes à NACE MR-01-75, ils sont classés SEP selon la DESP 97/23/CE.

Ces corps de filtre sont aussi disponibles en d'autres matériaux de construction, tels que Hastelloy, Monel, Titane, etc.

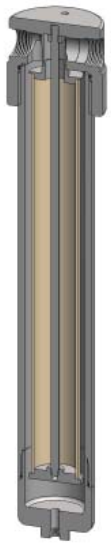

Spécifications Techniques

Modèle de corps	**SS435.621**	**SS435.641**	**SHS435.721**	**SHS435.741**	**SHS435.821**	**SHS435.841**
Raccordements	1" NPT	1" NPT	1&1/2" NPT	1&1/2" NPT	2" NPT	2" NPT
Purge	1/4" NPT	1/2" NPT	1/4" NPT	1/2" NPT	1/4" NPT	1/2" NPT
Pression Maximale, bar (1)	100	100	100	100	100	100
Température Maximale, °C (2)	200	200	200	200	200	200
Matériaux de Construction (3)						
Tête, Cuve et Internes	316L	316L	316L	316L	316L	316L
Joint (4)	Viton	Viton	Viton	Viton	Viton	Viton
Codification Élément Filtrant (5)	51.476.□	51.476.□	51.476.□	51.476.□	51.476.□	51.476.□
Codification Cartouche d'Adsorption (6)	51.476.AD□	51.476.AD□	51.476.AD□	51.476.AD□	51.476.AD□	51.476.AD□
Principales Dimensions en mm						
Diamètre	110	110	180	180	180	180
Hauteur	368	368	642	642	652	652
Volume, cc	2350	2350	2450	2450	2450	2450
Poids, kg	16.3	16.3	28	28	31	31
Accessoires						
Grille de renfort de l'élément filtrant	SCSS43	SCSS43	SCSS43	SCSS43	SCSS43	SCSS43
Equerre de montage	MBSS42	MBSS42	MBSHS42	MBSHS42	MBSHS42	MBSHS42

Notes

(1) Au dessus de 200°C, la pression maxi de service est réduite. Nous consulter pour connaître la pression maxi de service à une valeur de température donnée

(2) Température maximale 200°C avec joint std. Pour températures jusqu'à 324°C, utiliser un joint Chemraz

(3) Abréviations matériaux: 316L = Inox 316L

(4) Suffixe à ajouter pour autres matériaux de joint: Chemraz = .C, Nitrile = N, Kalrez = .K, EPDM = .E, Silicone = .S, (exemple SS435.621.N)

(5) Remplacer le □ par le grade d'élément filtrant souhaité: exemples 51.476.5CK, 51.476.S20V ou 51.476.T20

(6) Remplacer le □ par le type souhaité, exemple 51.476.AD01

SS436 & SHS436

Corps de Filtre en Té

Matériaux	**Inox 316L**
Pression	**200 bar**
Raccordements	**1" à 2"**
Élément Filtrant	**51.476.□**

Les corps de filtre séries SS436 sont prévus pour conduites en 1", en service jusqu'à 200 bar. Les séries SHS436 sont prévus pour conduites en 1-1/2" et 2", et sont conçues de sorte de disposer d'un passage intégral pour une capacité de débit optimale. Pour les utilisations au dessus de 200 bar, opter pour les séries SS438.

Les corps standards sont à raccordements NPT et joint Viton. Des raccordements BSPP et BSPT, ainsi que d'autres matériaux de joint sont disponibles en option.

Ces corps ne comprennent aucune soudure et sont conformes à NACE MR-01-75, ils sont classés SEP selon la DESP 97/23/CE.

Ces corps de filtre sont aussi disponibles en d'autres matériaux de construction, tels que Hastelloy, Monel, Titane, etc.

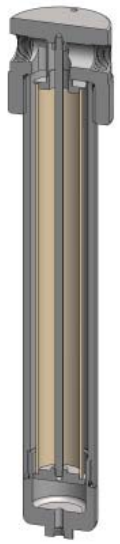

Spécifications Techniques

Modèle de corps	**SS436.621**	**SS436.641**	**SHS436.721**	**SHS436.741**	**SHS436.821**	**SHS436.841**
Raccordements	1" NPT	1" NPT	1&1/2" NPT	1&1/2" NPT	2" NPT	2" NPT
Purge	1/4" NPT	1/2" NPT	1/4" NPT	1/2" NPT	1/4" NPT	1/2" NPT
Pression Maximale, bar (1)	200	200	200	200	200	200
Température Maximale, °C (2)	200	200	200	200	200	200
Matériaux de Construction (3)						
Tête, Cuve et Internes	316L	316L	316L	316L	316L	316L
Joint (4)	Viton	Viton	Viton	Viton	Viton	Viton
Codification Élément Filtrant (5)	51.476.□	51.476.□	51.476.□	51.476.□	51.476.□	51.476.□
Codification Cartouche d'Adsorption (6)	51.476.AD□	51.476.AD□	51.476.AD□	51.476.AD□	51.476.AD□	51.476.AD□
Principales Dimensions en mm						
Diamètre	120	120	180	180	180	180
Hauteur	625	625	664	664	674	674
Volume, cc	2500	2500	2550	2550	2550	2550
Poids, kg	18.9	18.9	42	42	45	45
Accessoires						
Grille de renfort de l'élément filtrant	SCSS43	SCSS43	SCSS43	SCSS43	SCSS43	SCSS43
Equerre de montage	MBSS42	MBSS42	MBSHS42	MBSHS42	MBSHS42	MBSHS42

Notes

(1) Au dessus de 200°C, la pression maxi de service est réduite. Nous consulter pour connaître la pression maxi de service à une valeur de température donnée

(2) Température maximale 200°C avec joint std. Pour températures jusqu'à 324°C, utiliser un joint Chemraz

(3) Abréviations matériaux: 316L = Inox 316L

(4) Suffixe à ajouter pour autres matériaux de joint: Chemraz = .C, Nitrile = N, Kalrez = .K, EPDM = .E, Silicone = .S, (exemple SS436.621.N)

(5) Remplacer le □ par le grade d'élément filtrant souhaité: exemples 51.476.5CK, 51.476.S20V ou 51.476.T20

(6) Remplacer le □ par le type souhaité, exemple 51.476.AD01

SS438 & SHS438

Corps de Filtre en Té

Matériaux	**Inox 316L**
Pression	**400 bar**
Raccordements	**1" à 2"**
Élément Filtrant	**51.476.□**

Les corps de filtre séries SS438 sont prévus pour conduites en 1", en service jusqu'à 400 bar. Les séries SHS438 sont prévus pour conduites en 1-1/2" et 2", et sont conçues de sorte de disposer d'un passage intégral pour une capacité de débit optimale. Pour les utilisations en deçà de 400 bar, opter pour les séries SS435 ou SS436.

Les corps standards sont à raccordements NPT et joint Viton. Des raccordements BSPP et BSPT, ainsi que d'autres matériaux de joint sont disponibles en option.

Ces corps ne comprennent aucune soudure et sont conformes à NACE MR-01-75, ils sont classés SEP selon la DESP 97/23/CE.

Ces corps de filtre sont aussi disponibles en d'autres matériaux de construction, tels que Hastelloy, Monel, Titane, etc.

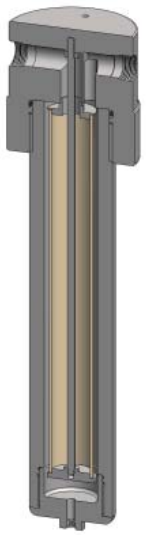

Spécifications Techniques

Modèle de corps	**SS438.621**	**SS438.641**	**SHS438.721**	**SHS438.741**	**SHS438.821**	**SHS438.841**
Raccordements	1" NPT	1" NPT	1&1/2" NPT	1&1/2" NPT	2" NPT	2" NPT
Purge	1/4" NPT	1/2" NPT	1/4" NPT	1/2" NPT	1/4" NPT	1/2" NPT
Pression Maximale, bar (1)	400	400	400	400	400	400
Température Maximale, °C (2)	200	200	200	200	200	200
Matériaux de Construction (3)						
Tête, Cuve et Internes	316L	316L	316L	316L	316L	316L
Joint (4)	Viton	Viton	Viton	Viton	Viton	Viton
Codification Élément Filtrant (5)	51.476.□	51.476.□	51.476.□	51.476.□	51.476.□	51.476.□
Codification Cartouche d'Adsorption (6)	51.476.AD□	51.476.AD□	51.476.AD□	51.476.AD□	51.476.AD□	51.476.AD□
Principales Dimensions en mm						
Diamètre	164	164	200	200	200	200
Hauteur	655	655	734	734	744	744
Volume, cc	2550	2550	2600	2600	2600	2600
Poids, kg	49	49	86	86	89	89
Accessoires						
Grille de renfort de l'élément filtrant	SCSS43	SCSS43	SCSS43	SCSS43	SCSS43	SCSS43
Equerre de montage	MBSS42	MBSS42	MBSHS428	MBSHS428	MBSHS428	MBSHS428

Notes

(1) Au dessus de 200°C, la pression maxi de service est réduite. Nous consulter pour connaître la pression maxi de service à une valeur de température donnée

(2) Température maximale 200°C avec joint std. Pour températures jusqu'à 324°C, utiliser un joint Chemraz

(3) Abréviations matériaux: 316L = Inox 316L

(4) Suffixe à ajouter pour autres matériaux de joint: Chemraz = .C, Nitrile = N, Kalrez = .K, EPDM = .E, Silicone = .S, (exemple SS438.621.N)

(5) Remplacer le □ par le grade d'élément filtrant souhaité: exemples 51.476.5CK, 51.476.S20V ou 51.476.T20

(6) Remplacer le □ par le type souhaité, exemple 51.476.AD01